MANUEL D'INSTALLATION POUR MUR DE DOUCHE

HIMALIA 31-34-36

SHOWER WALL INSTALLATION MANUAL

MADE IN CANADA
FABRIQUÉ AU CANADA

CONTENU

- Panneau mural x2
- Vis #10 x9
- Rondelle plate x9
- Écrou #10 x9

CONTENT

- Wall panel x2
- #10 Screw x9
- Flat Washer x9
- #10 nut x9

OUTILS & MATÉRIAUX REQUIS

- Ruban à mesurer
- Niveau
- Équerre
- Crayon
- Tournevis Robertson no. 8
- Scie emporte-pièce
- Couteau utilitaire
- Ruban masque 2''
- Marteau
- Pistolet à calfeutrage
- Un tube de 304 ml de scellant latex/acrylique pour salle de bain
- Deux tubes de 310 ml d'adhésif recommandé pour les contours de bain et de douche en ABS*.
- Deux lattes de bois de +/- 2" x 70" x 5/8"
- Huit lattes de bois de dimensions variables (selon la dimension de votre douche, soit 31", 34" ou 36") – voir Fig. 3.

*** <u>Marques recommandées :</u> No More Nails[1],** encadrement de baignoire (LePage), et **Liquid Nails[2],** contour de bain (Liquid Nails)**.**
L'utilisation de PL700[1] (LePage) n'est pas recommandée.

REQUIRED TOOLS & MATERIALS

- *Measuring tape*
- *Level*
- *Square*
- *Pencil*
- *Robertson screwdriver no. 8*
- *Hole saw*
- *Utility knife*
- *2'' Masking tape*
- *Hammer*
- *Caulking gun*
- *One 304 ml cartridge of latex/acrylic caulk for bathrooms*
- *Two 310 ml cartridges of adhesive recommended for ABS shower and tub-surrounds*.*
- *Two wooden laths of +/- 2*" x 70" x 5/8"
- *Eight wooden laths of variable dimensions (according to your shower size: 31*", 34" or 36") – *See Fig. 3.*

*** <u>Recommended brand:</u> No More Nails[1],** Tub surround (LePage) and **Liquid Nails[2],** Tub surround (Liquid Nails).
Use of PL700[1] (LePage) is not recommended.

AVANT DE COMMENCER | *PRIOR TO STARTING*

- Ce manuel traite de l'installation et de l'entretien de votre nouveau mur de douche Himalia de Techno Design® par Industries Technoform Ltée. Veuillez en lire le contenu avant d'entamer l'installation. Par la suite, assurez-vous de le conserver dans un lieu sûr pour référence future.
- Retirez le produit de son emballage, vérifiez que toutes les composantes s'y trouvent, enlevez la pellicule de plastique sur chacune des composantes s'il y a lieu et assurez-vous que le produit soit en bon état. Si l'inspection révèle que le produit est endommagé ou qu'il y a un défaut de fabrication, veuillez communiquer avec le distributeur. La garantie ne couvre pas les dommages ou les défauts de finition une fois le produit installé. La responsabilité quant aux dommages survenus lors du transport cesse lorsque le produit est transféré au transporteur. Toute plainte liée à un dommage dû au transport doit être directement soulevée auprès du transporteur.
- Vérifiez tous les codes de plomberie locaux et veillez à arrêter l'eau à la source et retirer la vieille plomberie, le cas échéant.

- Ce produit permet un certain ajustement; toutefois, si les parois ne sont pas solides, d'aplomb et d'équerre, l'installation pourrait en souffrir.
- Les murs devraient être recouverts de placoplâtre ordinaire ou de placoplâtre résistant à l'eau, d'une épaisseur de 1/2''. Les murs doivent être secs et exempts de saleté, de cire et de savon, ou de tout autre résidu. Les papiers peints doivent être enlevés. Ne pas installer le mur de douche par-dessus des tuiles de céramique ou du contre-plaqué.
- Laissez le mur de douche à la température de la pièce environ une demi-heure avant de procéder à l'installation.
- Attendez 24 heures après l'installation avant d'utiliser la douche (jusqu'à ce que le silicone soit sec).
- Utilisez le carton d'emballage pour protéger le produit lors de l'installation.
- Veuillez prévoir à l'avance les perforations pour la plomberie. Nous vous recommandons l'usage d'une scie emporte-pièce pour se faire. Pour tout perçage de la robinetterie, appliquez du ruban masque pour empêcher le jaillissement d'éclisses et de copeaux.

- *This guide covers the installation process as well as the maintenance of your new Techno Design® Himalia shower wall by Technoform Industries Ltd. Please read it carefully prior to installation. You should then keep it in a safe place for future reference.*
- *Remove the product from its packaging, make sure that all of the components are there, then remove the plastic film on each of the components if need be and verify that the product is in good shape. Should the inspection reveal that the product is damaged or that it has a manufacturing defect, contact the distributor at once. The warranty does not cover damages or finishing defects once the product has been installed. The responsibility for shipping damages ceases upon delivery of the product in good order to the carrier. All complaints regarding damages due to shipping must be made directly to the carrier.*
- *Check all local plumbing codes and be sure to shut off the water supply at the source and remove all old plumbing fixtures, if applicable.*
- *This product has been designed with some adjustability for minor alignment problems; however, if the walls are not solid, plumb and square, it may result in a poor installation.*
- *The walls should be covered with 1/2" drywall or water-resistant drywall. The walls must be dry and free of dirt, wax and soap, or any other residue. The wallpaper must be removed. Do not install the shower wall over existing ceramic tile or plywood.*
- *Allow product to reach room temperature for 30 minutes before installing.*
- *Wait 24 hours after the installation before using the shower (until the silicone is dry).*
- *Use shipping cardboard to protect the product while installing.*
- *Plan ahead if perforations are required for the plumbing. We recommend that you use a hole saw to proceed. We also recommend that you apply masking tape to prevent splints.*

ÉTAPES À SUIVRE | *STEPS TO FOLLOW*

1 Veuillez retirer la pellicule protectrice sur les murs. Par la suite, appliquez un joint continu de silicone dans la cavité prévue à cette fin. Assurez-vous d'appliquer suffisamment de silicone afin de créer un assemblage étanche. Ensuite, assemblez les murs avec la quincaillerie (incluse).

Remove the protective plastic film on the wall panels. Next, apply a continuous bead of silicone in the cavity at the wall junction. Apply a sufficient thickness of silicone to have a watertight assembly. Afterwards, assemble the wall panels with the screws, washers and nuts (included).

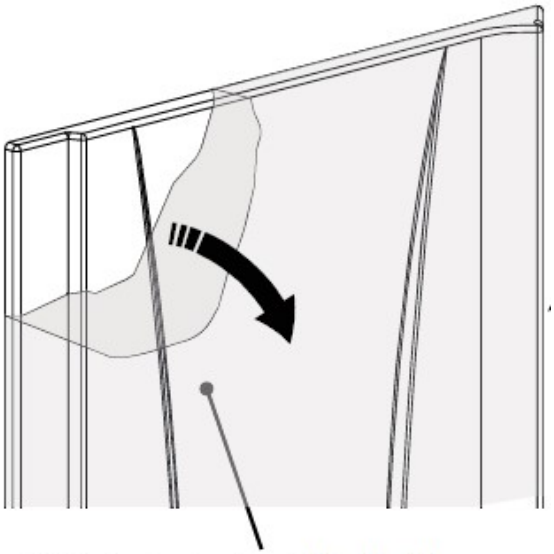

Pellicule de plastique / Plastic film

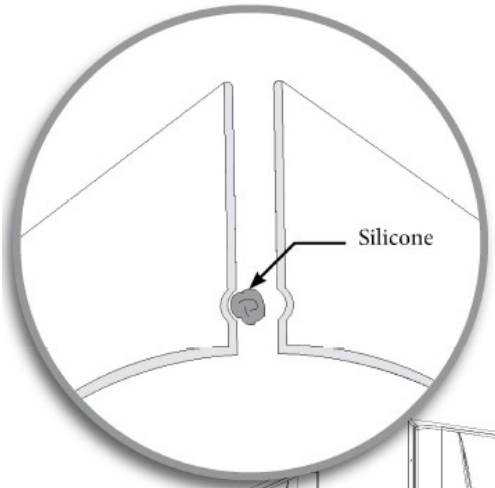

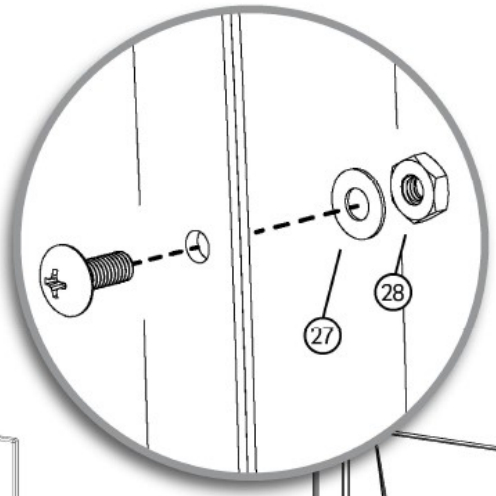

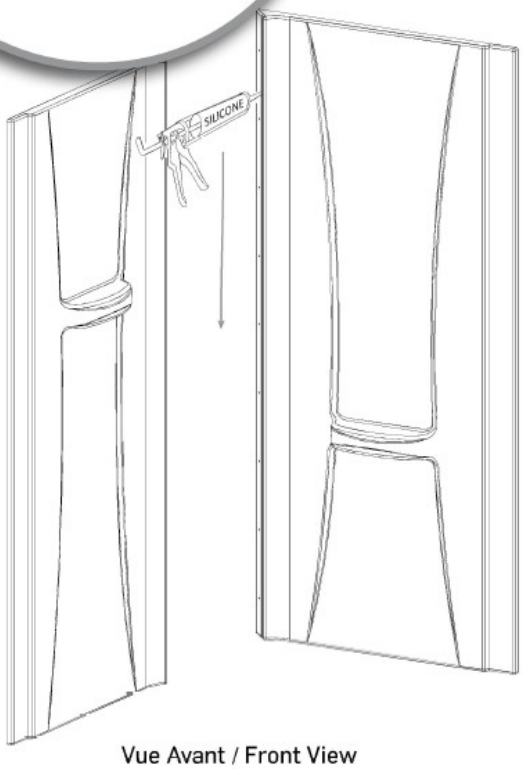

Vue Avant / Front View

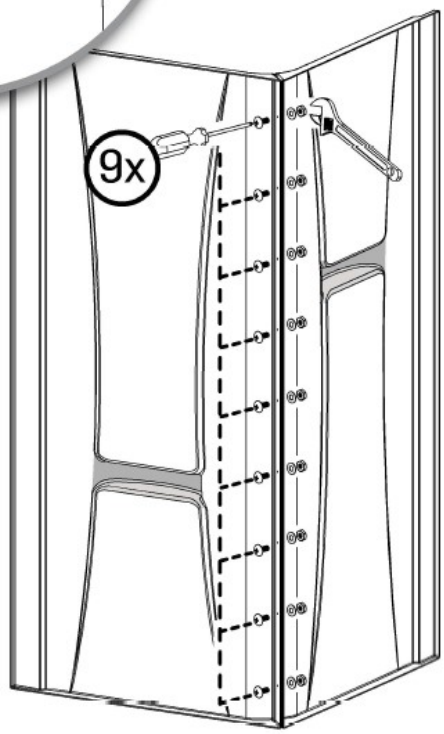

Vue arrière / Rear View

2 Placez les murs sur la base et assurez-vous qu'ils sont bien positionnés et de niveau. Par la suite, tracez le contour des murs à l'aide d'un crayon de plomb. Ensuite, retirez le la prochaine étape.

Place the wall assembly on the base. Make sure they are properly positioned and levelled. Afterwards, trace the contour of the walls with a pencil. Once done, remove the wall assembly for the next step.

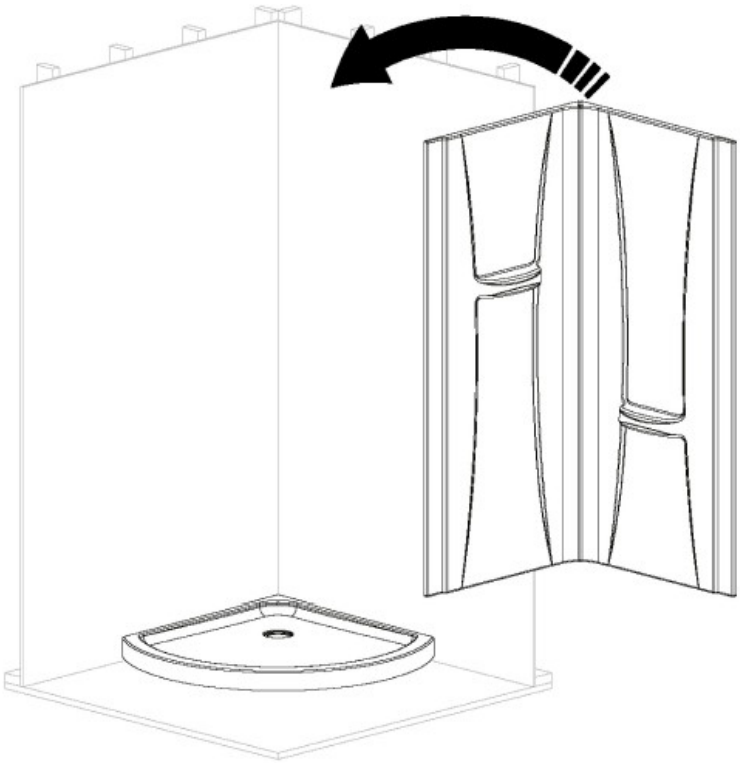

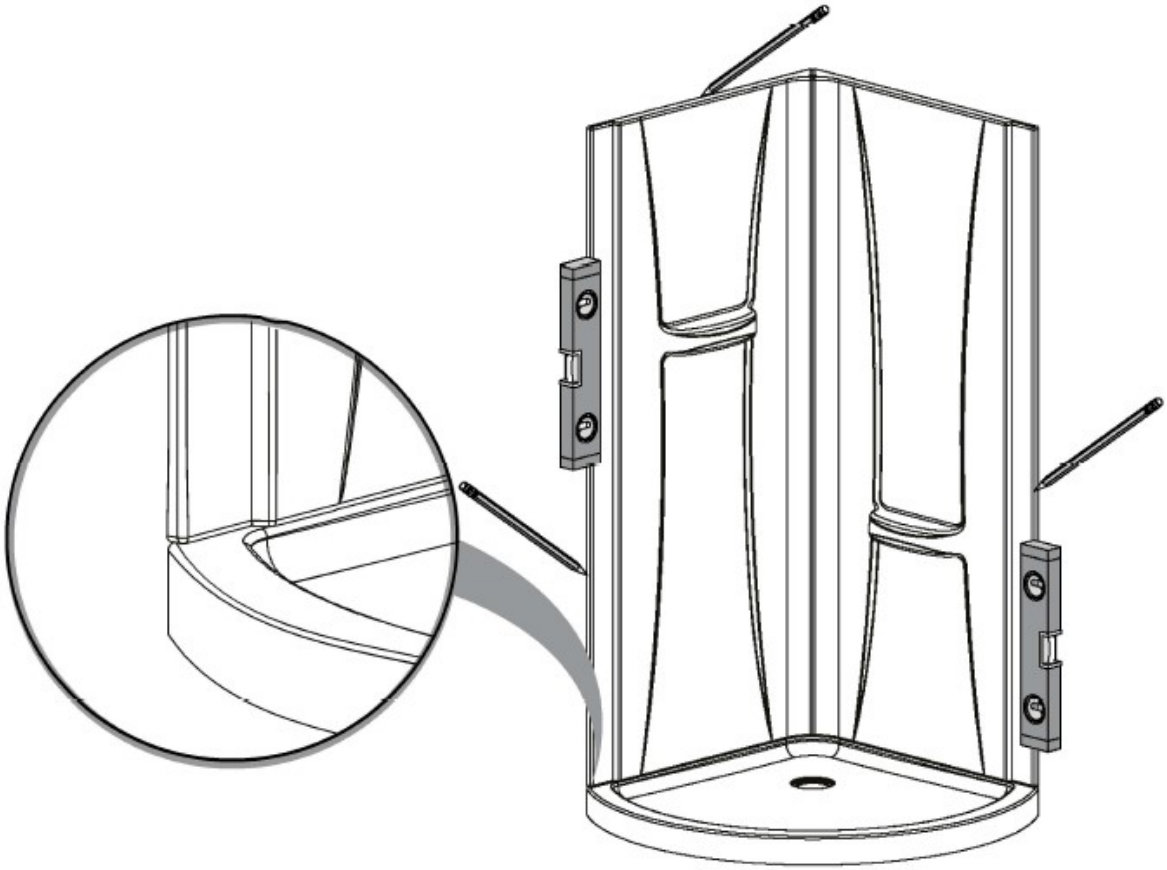

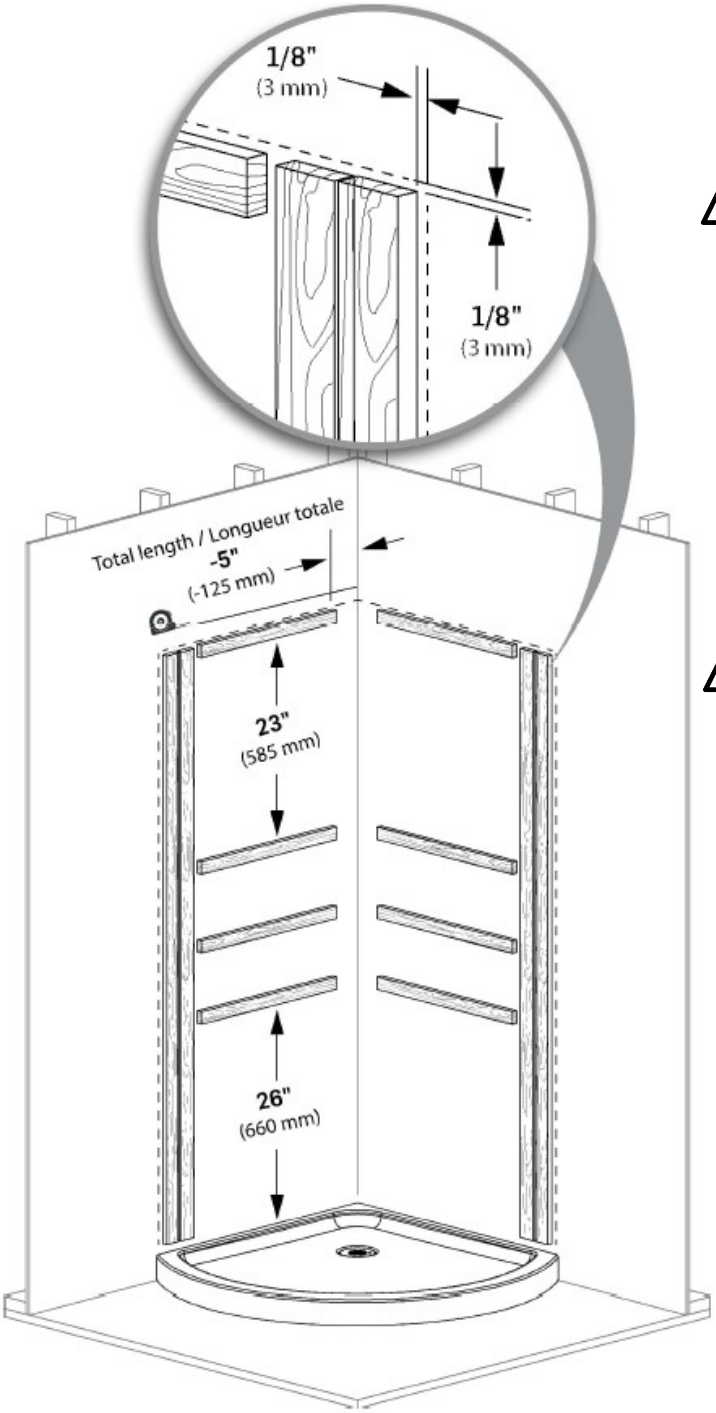

3 Installez des lattes de bois 1"x3"x3/4" (25.4mmx76.2mmx19.05mm) à environ 1/8" (3mm) des marques faites précédemment. Celles-ci doivent être fixées directement à la structure ou collées avec de l'adhésif à construction. Assurez-vous que les lattes n'excèdent pas 3/4" (20 mm) d'épaisseur.

⚠ Vous pouvez également utiliser une feuille de contreplaqué de 3/4" (20 mm) d'épaisseur, qui couvre tout l'espace du mur à installer pour un soutient maximal.

Install 1"x3"x3/4" (25.4mmx76.2mmx19.05mm) wood furring at about 1/8" (3mm) from the lines previously traced. The furring should be secured directly onto the structure or glued with construction adhesive. Make sure the furring thickness does not exceed 3/4" (20 mm).

⚠ *You can also use a 3/4" plywood sheet, that covers the entire space of the wall to be installed for maximum support.*

4 Appliquez de l'adhésif à construction sur les surfaces des lattes qui seront en contact avec les murs en acrylique.

Apply construction adhesive to the surfaces of the furrings that will be in contact with the acrylic walls.

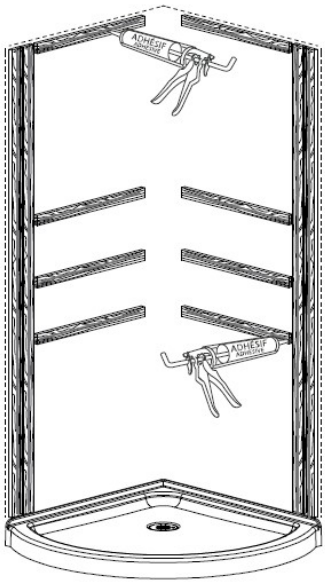

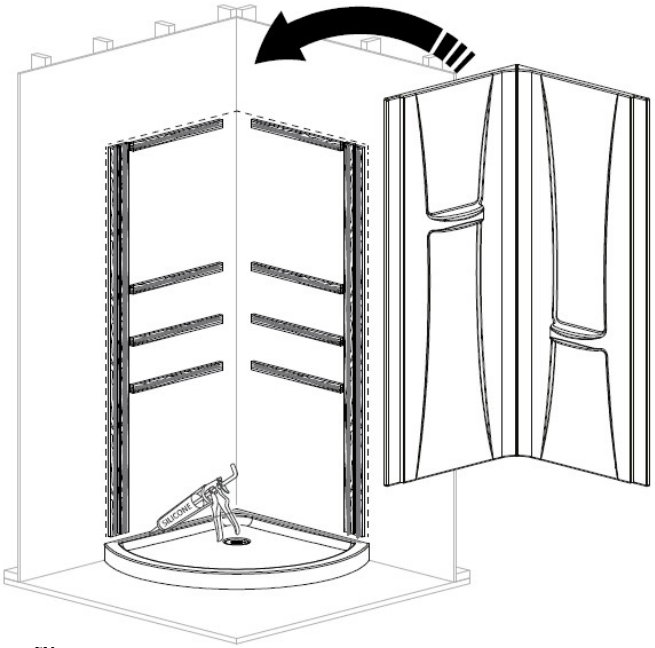

5 Afin d'avoir une étanchéité maximale, appliquez un filet de silicone à l'endroit où les murs et la base seront en contact. Ensuite, installez les murs et appuyez fermement sur les surfaces en retrait, afin d'avoir une bonne adhésion. Avant de procéder à l'installation de la porte, scellez les joints entre les deux murs ainsi qu'entre la base et les murs avec un filet de silicone.

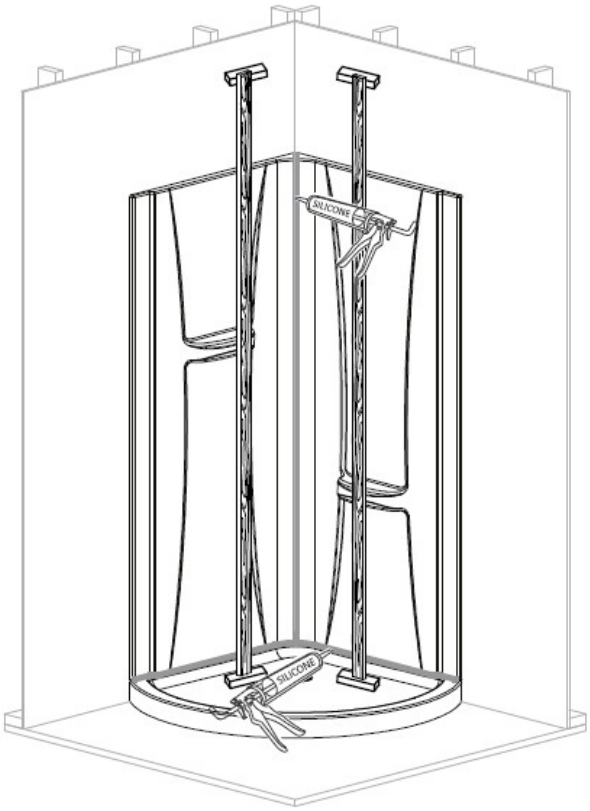

⚠ Vous pouvez utiliser du bois de construction 2x4 pour caler les murs pendant que la colle sèche, en les calant du sol de la base de la douche au plafond. Vous pouvez utiliser la mousse de polystyrène incluse dans la boite de la porte, pour protéger les surfaces du plafond et de la base. Attendez le temps requis par votre produit d'adhésif avant de passer aux étapes suivantes (Installation de la porte).

In order to have a perfectly watertight installation, apply a silicone bead where the wall assembly and base will be connected. Afterwards, place the walls and press firmly on the recessed surfaces to ensure good adhesion. Before installing the door, apply a continuous silicone bead at the junctions of the walls and also between the walls and the base.

⚠ *You can use 2x4 lumber to wedge the walls while the glue cures, wedging them from the base of the shower to the ceiling. You can use the polystyrene foam included in the door packaging, to protect the wedged surfaces. Wait for the time required by your adhesive product before proceeding to the next step (Door installation).*

ENTRETIEN & NETTOYAGE | *CARE & CLEANING*

Nettoyez avec un savon doux (savon à vaisselle). NE PAS employer de produits de nettoyage abrasifs ou corrosifs. L'usage de ces produits pourrait endommager les composantes et annulerait la garantie. L'utilisation de grattoir, brosse ou tout autre objet pouvant endommager la surface du produit est à proscrire. L'application régulière d'une cire pour auto de qualité contribuera à maintenir le lustre du produit et en facilitera l'entretient.

Clean with gentle soap (dishwashing liquid). DO NOT use any abrasive or corrosive cleaning products. Using these products may damage the components and void the warranty. The use of gritting, scraper, brushes, or any other object which can damage the surface of the product is proscribed. A regular application of a quality wax will help maintain the surface finish and facilitate maintenance.

GARANTIE LIMITÉE DE 3 ANS | *LIMITED WARRANTY OF 3 YEARS*

Ce produit est garanti contre tout défaut de fabrication à partir de la date d'achat indiqué sur le reçu (bon de caisse) de l'achat fait par le consommateur. Industries Technoform Ltée offre une garantie limitée de trois (3) ans sur ses murs de douche en acrylique. Cette garantie s'adresse au propriétaire original. Elle porte sur le produit mais n'inclus pas la main d'oeuvre et ne comprends pas les frais de déplacement, les frais d'installation, de désinstallation, ni les frais de transport. À sa discrétion, le manufacturier remplacera ou réparera sans charge durant la période de garantie et si l'installation est conforme, le produit défectueux, ceci n'incluant pas les frais mentionnés ci haut. La garantie ne s'applique pas aux taches provoquées par une eau ferreuse ou une eau dure. Cette garantie ne couvre pas les dommages causés par les usages abusifs, la négligence, le mauvais usage, les bris résultant de chocs, de mauvaises manutentions, de modifications du produit, de l'utilisation de produits chimiques ou abrasifs. Si tel était le cas, cette garantie serait annulée sans aucun autre recours.
Cette garantie n'est valide que si les instructions d'installation ont été suivies et que l'installation est conforme au manuel d'installation. Cette garantie se limite au choix du manufacturier concernant le remplacement ou la réparation. Aucune indemnité ne pourra être réclamée suite à un accident survenu lors de l'installation ou suite à l'usage du produit. This product is warranted against any manufacturing defect starting from the date of purchase by the consumer as shown on the purchaser's receipt. Technoform Industries Ltd offers a limited warranty of three (3) years on its acrylic shower walls.

This warranty is limited to the original consumer purchaser and is applicable for the product only. Labor charges, travelling expenses, installation /uninstallation fees, as well as carrier fees are not covered. During the warranty period, the manufacturer will, at its discretion, replace or repair free of charge the product proven to be defective, excluding the above-mentioned fees, so long as the installation is compliant. This warranty does not cover stains caused by different types of water such as ferrous or alkaline water. This warranty does not cover damages caused by abusive usage, neglect, misuse, as well as breakage resulting from shocks, improper handling, modifications made to the product, usage of abrasive or chemical products. If this were the case, this warranty would be void without any other recourse.
This warranty is only applicable if the installation instructions were followed, and the installation is compliant with the instructions provided in this manual. *This warranty is limited to the choice of the manufacturer regarding the replacement or repair. Technoform Industries Ltd is not liable for any incidental or consequential damages resulting from the use of its products or their installations.*