TechnoDesign®

VITALITY 32 | 34 | 36

CORNER BASE | BASE EN COIN

ROUNDED SHAPE FOR MORE INTERIOR SPACE
FORME ARRONDIE, POUR PLUS D'ESPACE

HIGH-GLOSS ACRYLIC SHOWER BASE WITH ROUNDED SHAPE AND MODERN SQUARE DRAIN

BASE DE DOUCHE EN ACRYLIQUE LUSTRÉ DE FORME ARRONDIE AVEC DRAIN CARRÉ MODERNE

- Low-threshold high-gloss acrylic shower base with integrated tiling flange
- Textured bottom for added safety
- Drain concealed by a square stainless-steel grid

- Base de douche en acrylique lustré avec bride de carrelage
- Fond texturé sécuritaire
- Drain caché par une grille carrée en acier inoxydable

CSA B45.5-11

VITALITY

CORNER BASE | BASE EN COIN

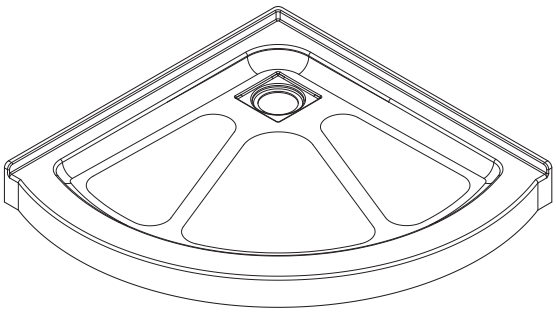

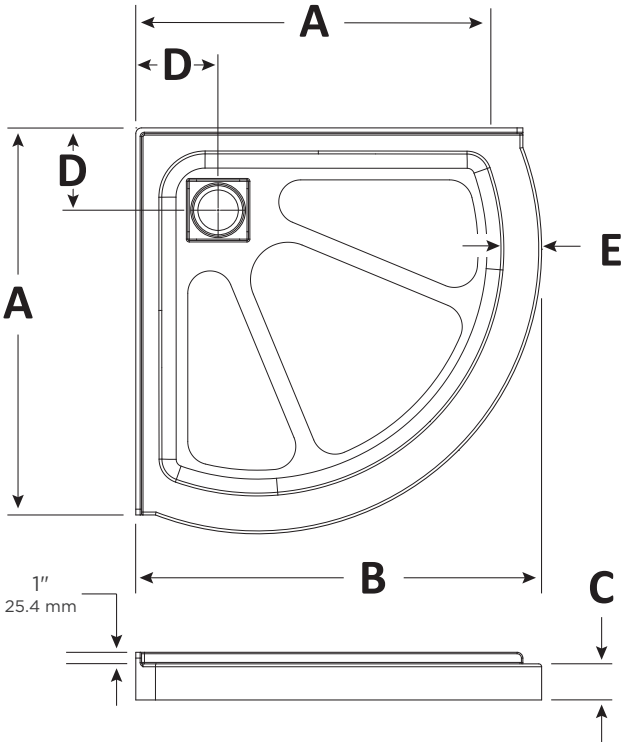

	A	B	C	D	E
IVHSB31	31 ½″ 800 mm	32 ¼″ 819 mm	3 ⅛″ 79 mm	7 ⅛″ 181 mm	2 ¼″ 60 mm
IVHSB34	33 ½″ 850 mm	35 ¼″ 895 mm	3 ⅛″ 79 mm	7 ⅛″ 181 mm	3 ½″ 75 mm
IVHSB36	35 ¾″ 908 mm	40 ¼″ 1022 mm	3 ⅛″ 79 mm	12 ⅛″ 308 mm	3 ½″ 75 mm

Approximate dimensions
Dimensions approximatives

PRODUCT DESCRIPTION DESCRIPTION DU PRODUIT	PRODUCT CODE CODE DU PRODUIT	UPC CODE CODE UPC	PRODUCT DIMENSIONS DIMENSIONS PRODUIT LxWxH | L x l x h	PACKAGING DIMENSIONS DIMENSIONS EMBALLAGE LxWxH | L x l x h	PACKAGING WEIGHT POIDS EMBALLAGE
Base	IVHSB31	874457002180	31 ½″ x 31 ½″ x 4 ⅛″	35″ x 35″ x 5 ¼″	31 lb.
	IVHSB34	874457007857	33 ½″ x 33 ½″ x 4 ⅛″	38″ x 38 ½″ x 5 ¼″	35 lb.
	IVHSB36	874457002197	35 ¾″ x 35 ¾″ x 4 ⅛″	42 ¾″ x 42 ¼″ x 5 ¼″	45 lb.

YOU MAY ALSO LIKE | VOUS POURRIEZ AUSSI AIMER

VSD31CRC
VITALITY DOOR
PORTE VITALITY

LRH6031/LLH6031
ELARA BATHTUB
BAIGNOIRE ELARA

DP4796
SURFACE DESIGN DECORATIVE PANELS
PANNEAUX DÉCORATIFS SURFACE DESIGN

MORE PRODUCTS AVAILABLE ON/PLUS DE PRODUITS DISPONIBLES SUR : TECHNOFORM.CA

TECHNOFORM™ INDUSTRIES

1350, rue des Cascades, Châteauguay (Québec) J6J 4Z2
450 699-2424 | 1 877 377-4494 | 450 699-8484
info@technoform.ca | technoform.ca