CONEKT™

WATERBLOCK SYSTEM

INSTALLATION INSTRUCTIONS
INSTRUCTIONS D'INSTALLATION

SECTIONAL TUB & SHOWER
BAIGNOIRE ET DOUCHE MULTI-PIÈCES

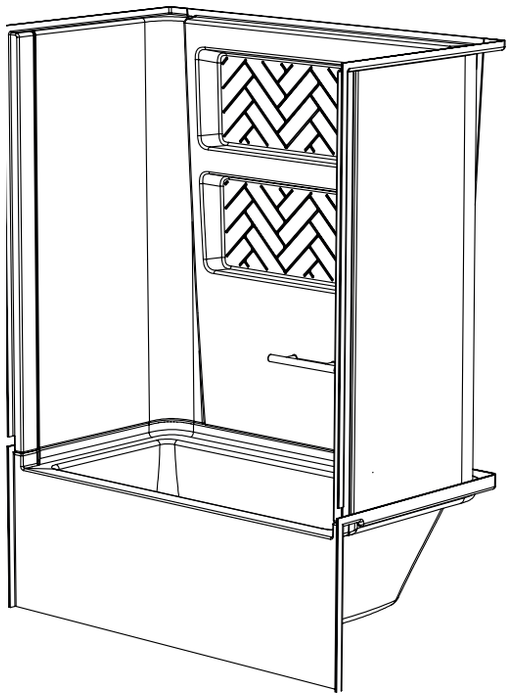



PRODUCT CODES CODES DE PRODUIT	**CNKS-LH6032** **CNKS-RH6032**	**CNKT-LH6032** **CNKT-RH6032**

PRODUCTION NO I NO DE PRODUCTION: _____

TECHNODESIGN

TECHNOFORM™ MC
INDUSTRIES

PARTS LIST | LISTE DES PIÈCES

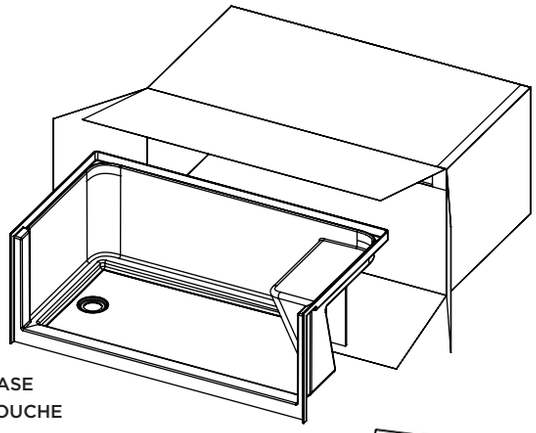

SHOWER BASE
BASE DE DOUCHE

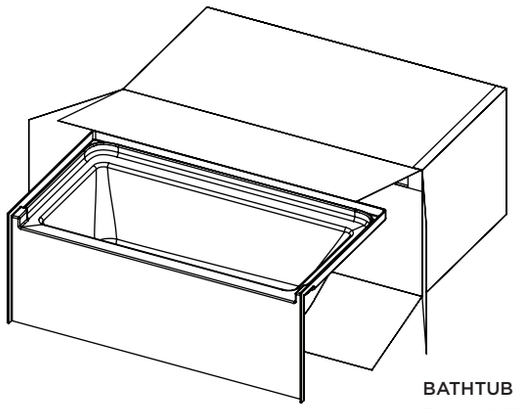

BATHTUB
BAIGNOIRE

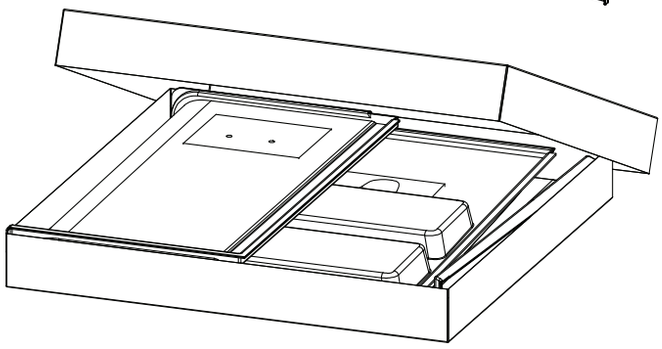

WALL SET | GRAB BAR
ENSEMBLE DE MURS | BARRE DE SOUTIEN

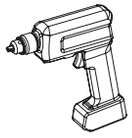	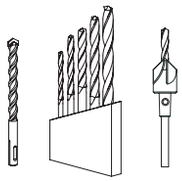	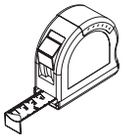	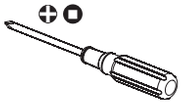	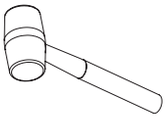	
Electric drill Perceuse électrique	Drill bits and countersink drill bit Mèches et mèche à fraiser	Measuring tape Ruban à mesurer	Screwdriver Tournevis	Rubber mallet Maillet de caoutchouc	Silicone & caulking gun Silicone et pistolet à calfeutrer
	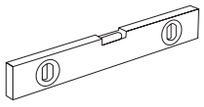			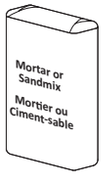	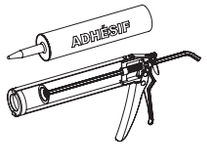
Set square Équerre	Level Niveau	Pencil Crayon	#8 x 1 1/4" screws Vis n° 8 x 1 ¼ po	Morter or sandmix* Mortier ou ciment sable*	Construction adhesive** Adhésif de construction**

*For shower configuration only | Pour la configuration douche seulement

** For bathtub configuration only | Pour la configuration baignoire seulement

ECO-RESPONSIBILITY | ÉCORESPONSABILITÉ

This bathtub uses styrene-free reinforcement resin with minimal VOC* content. This allows for a significant reduction in VOC emissions during manufacturing and lifecycle of the product, which reduces potential impacts on human health. In addition, the manufacturing process for components made with this resin consumes less electricity than the process for those made with styrene resin, which reduces potential impacts related to climate change and the use of non-renewable resources.

*Volatile organic compound

Ce bain utilise une résine de renforcement sans styrène ayant une concentration minimale en COV*. Ceci réduit de façon importante les émissions de COV liées à la fabrication et durant le cycle de vie du produit, permettant ainsi de diminuer les impacts potentiels sur la santé. De plus, les composants qui sont fabriqués avec cette résine consomment moins d'électricité que ceux fabriqués avec une résine avec styrène, ce qui permet de réduire les impacts potentiels liés aux changements climatiques et à l'utilisation de ressources non renouvelables.

* Composés organiques volatils

IMPORTANT

Write your bathtub's production number in the space provided below. This number can be found on the end of the tub, under the overflow. It has eight numbers, e.g. 101209 #21. The manufacturer will need this number if ever you experience a problem with the product.

Veuillez écrire le numéro de production de votre baignoire dans l'espace prévu sur la couverture. Le numéro de production se trouve à l'endos du bain, sous le trop-plein, et est composé de 8 chiffres (p. ex. 101209 #21). Cette information vous sera demandée par le fabricant advenant un problème avec le produit.

PRIOR TO INSTALLING | AVANT DE COMMENCER

This guide covers the installation as well as the maintenance of your new Techno Design® Envirobath® tub and shower unit made by Technoform Industries Ltd. Please read it carefully prior to installation. You should then keep it in a safe place for future reference.

- Consult local building codes to make sure the installation complies with the applicable standards.
- Remove the product from its packaging and make sure that it is in good condition. Should the inspection reveal that the product is damaged or has a manufacturing defect, contact the distributor immediately. The warranty does not cover damages or finishing defects once the product has been installed. The responsibility for shipping damages ceases upon delivery of the product to the carrier. Any complaints regarding damages due to shipping must be made directly to the carrier.
- Be sure to protect the surface of the tub & shower unit during handling and installation. It is recommended that you lay a piece of cardboard on the bottom of the tub or on the shower base.
- The unit is covered with a thin plastic film. Only remove this film once the installation is complete, but be sure to remove the film where it could be trapped between two surfaces during installation prior to installing caulk sealant.
- Make sure that the floor is level and strong enough to support the weight of the bathtub once filled with water (50 lb./sq. ft. (245 kg/m2) plus the weight of the material used (ie: light mortar). If you are renovating, remove the unit's walls to install the framing and plumbing. Check that the wall is properly insulated and that it complies with the applicable building codes.

Ce manuel traite de l'installation et de l'entretien de votre nouvelle baignoire et douche EnviroBath[MD], de Techno Design[MD], fabriquée par Industries Technoform Ltée. Veuillez en lire le contenu avant d'entamer l'installation. Par la suite, assurez-vous de le conserver dans un lieu sûr, pour référence future.

- Consultez les codes de construction locaux pour assurer une installation conforme aux normes.
- Retirez le produit de son emballage, et assurez-vous qu'il est en bon état. Si l'inspection révèle que le produit est endommagé ou qu'il a un défaut de fabrication, veuillez communiquer avec le distributeur. La garantie ne couvre pas les dommages ou les défauts de finition une fois le produit installé. La responsabilité quant aux dommages survenus lors du transport cesse lorsque le produit est transféré au transporteur. Toute plainte liée à un dommage dû au transport doit être directement déposée auprès du transporteur.
- Prenez soin de protéger la surface du produit durant la manutention et l'installation. Ainsi, vous pouvez placer un morceau de carton dans le fond de la baignoire ou de la douche.
- Le produit est recouvert d'une fine pellicule de plastique. Veuillez enlever cette dernière après l'installation finale seulement, mais assurez-vous de bien dégager les endroits où la pellicule pourrait être coincée entre deux surfaces lors de l'installation avant l'application du scellant.
- Vérifiez si le plancher est à niveau et s'il est suffisamment solide pour supporter le poids de la baignoire une fois rempli d'eau, soit 50 lb/pi2 (245 kg/m2), en plus du poids des matières utilisées (p. ex. mortier léger). S'il s'agit d'une rénovation, les surfaces murales doivent être enlevées pour installer l'encadrement et la plomberie. Vérifiez que le mur est bien isolé et correspond aux codes du bâtiment applicables.

PRIOR TO STARTING | AVANT DE COMMENCER

- **Make sure that the dimensions on the plans correspond with the bathtub dimensions.**
- **IMPORTANT:** Perform a water drainage test before completing the final installation of the ceramic or other. To do so, fill your bathtub with water (+/- 1 inch), then let the water evacuate through the drain to make sure it drains properly. If some water remains, slightly raise the back of the tub with the help of wood wedges (shims). Redo the water test until satisfied (preliminary leveling of the bathtub).

- **Assurez-vous que les dimensions des plans correspondent bien à celles de la baignoire.**
- **IMPORTANT:** Effectuez un test d'écoulement d'eau avant de procéder à l'installation finale de la céramique ou autre couvre-plancher. Pour ce faire, veuillez remplir votre baignoire (+/- 1 po) et laissez l'eau s'écouler pour vous assurer que l'écoulement se fait bien. S'il reste un fond d'eau, remontez un peu l'arrière de la baignoire à l'aide de cales d'ajustement (shims) et refaites le même test jusqu'à satisfaction (mise à niveau préliminaire de la baignoire).

GENERAL DIRECTIONS | RÈGLES GÉNÉRALES

PLUMBING: Install all the plumbing, including the drain pipe, before affixing the bathtub or shower in place. **It is strongly recommended that you use the services of a certified and competent plumber and that you always have access to the pipes, even after installation.** Before drilling into the floor to install the drain pipe, make sure that there are no obstructions under the floor, such as pipes, joists, heating ducts, electrical wires or other.

- **LEVELING:**

  Conekt shower base: Lay a 2 mm (0.080 in.) or thicker polyethylene sheet on the floor, then spread a layer of thinset or sand mix (MANDATORY – OTHERWISE THE WARRANTY WILL BE VOIDED). The layer should be sufficiently thick to help level the shower base, but not to raise it. When the base is in place, make sure that it is level from front to back and side to side to allow for proper drainage. **Leveling must only be done under the wooden panel located beneath the base. The shower base must never be supported solely by the support blocks already installed under the bathtub, nor by the wood supports (2" X 3", not included) used for leveling. The shower base must always be supported over the entire wooden surface underneath.**

  Bathtub Conekt: Apply a thick layer of construction adhesive or mortar under the bathtub skids. The layer should be sufficiently thick to help level the bathtub, but not raise it. Once the tub is in place, make sure that it is level from front to back and side to side, to allow for proper drainage.

  Complete the framing and plumbing according to the instructions provided before installing the bathtub or shower base.

- **DRILLING FOR THE PLUMBING:** Mark the location of the faucet and drill 3/16" pilot holes. Make sure that all the holes align with the plumbing. **With the appropriate dimmension hole saw, drill directly on the finished side (inside) of the unit.**

PLOMBERIE : Mettez en place toute la plomberie et le tuyau d'évacuation (drain) avant de fixer la baignoire ou la douche. **Il est fortement recommandé d'avoir recours à un plombier accrédité et compétent et de toujours avoir un accès à la plomberie, et ce, même après l'installation finale.** Avant de percer le plancher pour l'installation du drain, assurez-vous qu'il n'y a aucune obstruction sous le plancher, telle que tuyaux, solives, fils électriques, conduits de chauffage ou autres.

- **MISE À NIVEAU :**

  Base de douche Conekt : Vous devez installer une pellicule de polyéthylène de 2 mil (0,002 po) ou plus sur le plancher, puis étendre une couche de mortier léger ou ciment-sable (OBLIGATOIRE, SINON LA GARANTIE SERA NULLE). La couche devrait être assez épaisse pour aider la mise à niveau, et non pour relever la base de douche. Lorsque la base sera en place, assurez-vous qu'elle est bien de niveau dans les deux directions pour assurer un bon drainage. **La mise à niveau doit uniquement se faire sous le renforcement de bois situé sous la base. La base de douche ne doit jamais être supportée que par les blocs de support déjà installés sous la baignoire, ni par les supports de bois (2 po X 3 po non inclus) servant à la mise à niveau. La base doit toujours être supportée sur toute la surface de bois se situant en dessous.**

  Baignoire Conekt : Vous devez appliquer une épaisse couche d'adhésif de construction ou de mortier sous les patins de la baignoire. La couche devra être assez épaisse pour aider la mise à niveau, mais non pour la relever. Lorsque la baignoire sera en place, assurez- vous qu'elle est bien de niveau dans les deux directions pour assurer un bon drainage.

  Avant d'installer la baignoire ou la base de douche, la structure de bois et la plomberie doivent être terminés selon les instructions fournies.

- **PERÇAGE DE LA PLOMBERIE :** Marquez l'emplacement de la robinetterie, et percez des trous pilotes de 3/16 po. Vérifiez si les trous correspondent bien à la plomberie. **À l'aide d'une mèche emporte-pièce de la dimmension appropriée, percez directement sur le côté fini (intérieur) selon les instructions d'installation de la robinetterie**.

STEP 1 | ÉTAPE 2

PREPARATION | PRÉPARATION

IMPORTANT

To ensure a perfect installation, check the alcove dimensions against those of the bathtub.

Pour assurer une installation parfaite, les dimensions de la structure doivent être vérifiées à partir des dimensions de la baignoire.

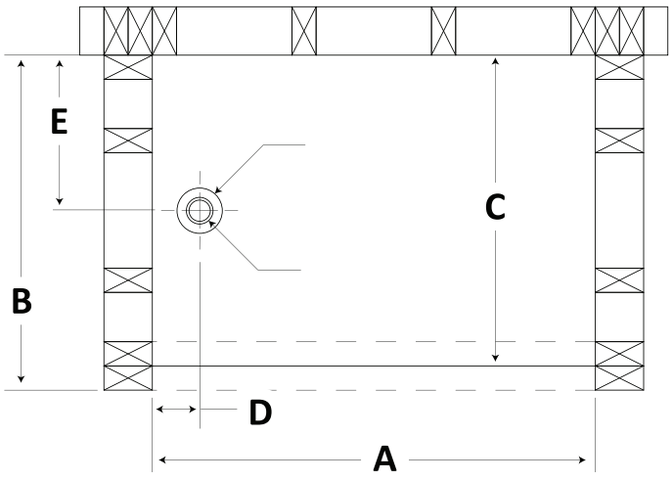

MODEL MODÈLE	TUB & SHOWER BAIGNOIRE ET DOUCHE				
	A	B	C	D	E
CNKS-LH6032 CNKS-RH6032 CNKT-LH6032 CNKT-RH6032	59 7/8"	33 5/8"	32"	8"	16"

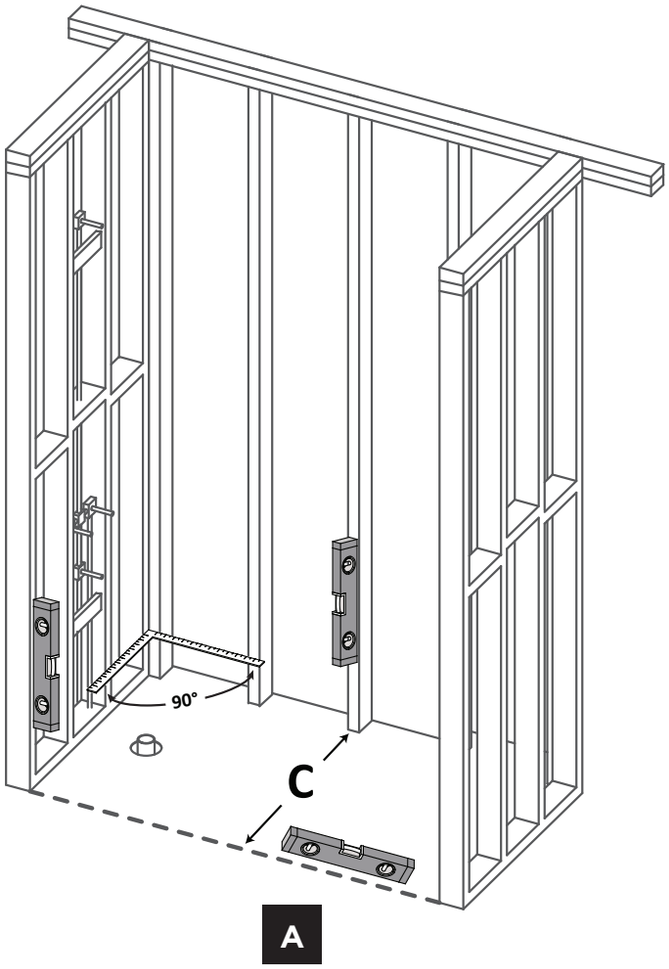

A Make sure the wall structure is level and square before installing the tub or shower base.

A Assurez-vous que la structure du mur est de niveau et d'équerre avant d'installer la baignoire ou la base de douche.

STEP 2 | ÉTAPE 2

PRE-INSTALLATION CHECK
VÉRIFICATION AVANT INSTALLATION

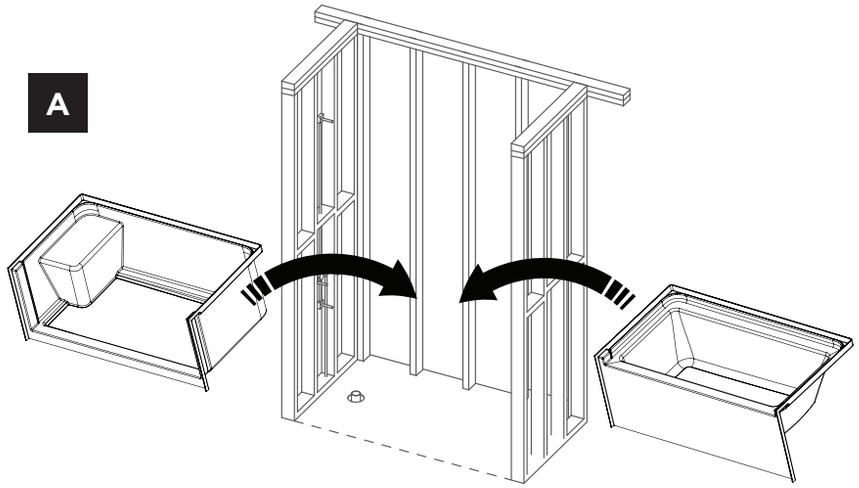

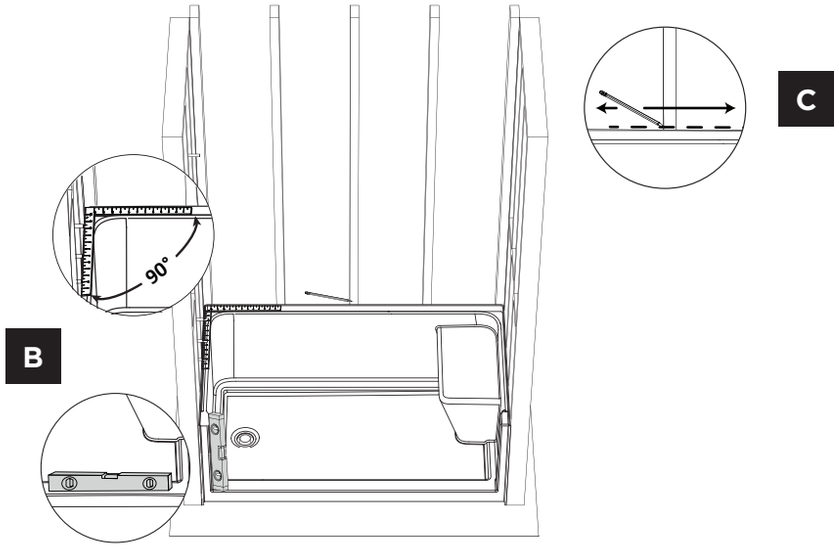

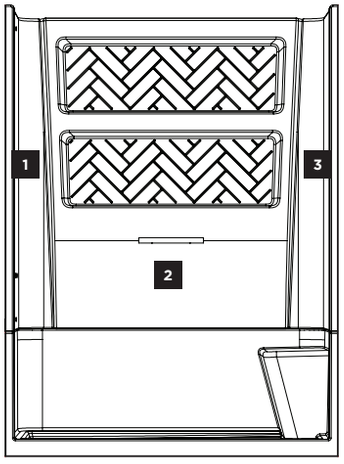

BEFORE INSTALLING (DRY FIT):

A Insert the bathtub or shower base into the alcove

B Carefully level and square

C Draw a horizontal leader line along the product tiling flange to mark its location. This line will be your reference for the permanent installation.

TEST AVANT L'INSTALLATION :

A Insérez la baignoire ou la base de douche dans l'alcôve

B Mettez la baignoire soigneusement de niveau et d'équerre

C Tracez une ligne de repère horizontale le long de la bride de carrelage pour marquer l'emplacement. Cette ligne sera votre référence pour l'installation permanente.

D Validate wall adjustment by installing them on the base in the following order: 1-Faucet wall, 2-Back wall, 3-Side wall

D Validez l'ajustement des murs au préalable, en les installant sur la base, dans l'ordre suivant : 1-mur de robinetterie, 2-mur arrière, 3-mur de côté hors d'aplomb.

TIP | ASTUCE

Where to place the level for leveling

Endroit où placer le niveau pour la mise au niveau

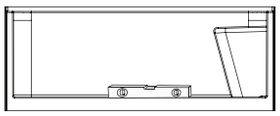

Shower/Douche

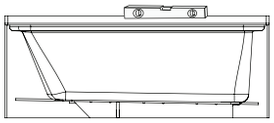

Bathtub/Baignoire

STEP 3 | ÉTAPE 3

INSTALLING THE BATHTUB OR THE SHOWER BASE
INSTALLATION DE LA BAIGNOIRE OU DE LA BASE DE DOUCHE

For Conekt showers | Pour les douches Conekt (CNKS-6032)

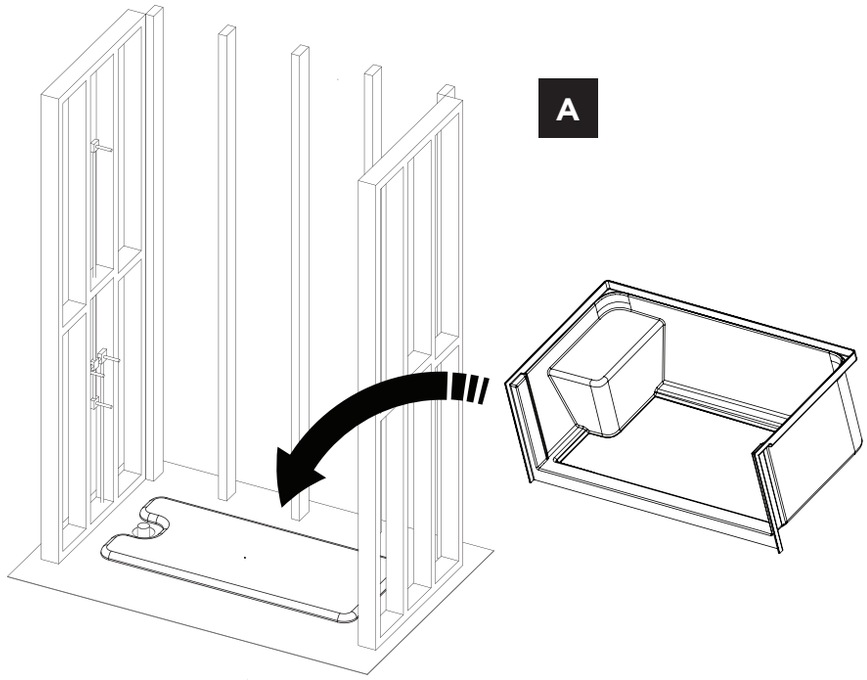

A Lay the 2 mm (0.080 in.) polyethylene sheet on the floor, then spread the thin-set mortar/ cement-sand mix on it. **(MANDATORY – OTHERWISE THE WARRANTY WILL BE VOIDED).**

A Étendez la pellicule de polyéthylène de 2 mil (0,002 po) ou plus, puis étendez le mortier léger ou ciment-sable **(OBLIGATOIRE, SINON LA GARANTIE SERA NULLE).**

For Conekt tub showers | Pour les bain-douches Conekt (CNTS-6032)

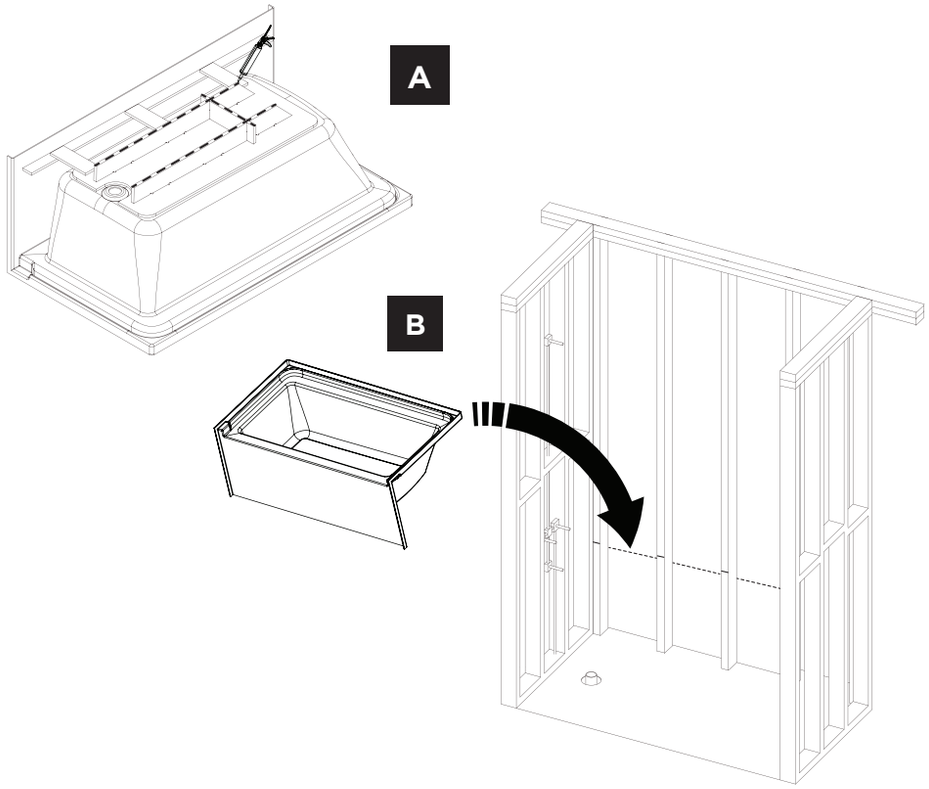

A Place the bathtub upside down and apply a thick bead of construction adhesive or thin-set mortar all along the tub skids.

B Install the base or tub in place using the leader line as a reference.

A Placez la baignoire à l'envers, et appliquez un épais cordon d'adhésif de construction ou de mortier tout le long des patins de la baignoire.

B Installez la base ou la baignoire en place en utilisant la ligne de référence.

STEP 4 | ÉTAPE 4

INSTALLING THE BATHTUB OR THE SHOWER BASE
INSTALLATION DE LA BAIGNOIRE OU DE LA BASE DE DOUCHE

A Make sure it is level and square. Use shims for out-of-plumb walls.

A Assurez-vous qu'elle est de niveau et à l'équerre. Utilisez des cales pour les murs qui ne sont pas d'aplomb.

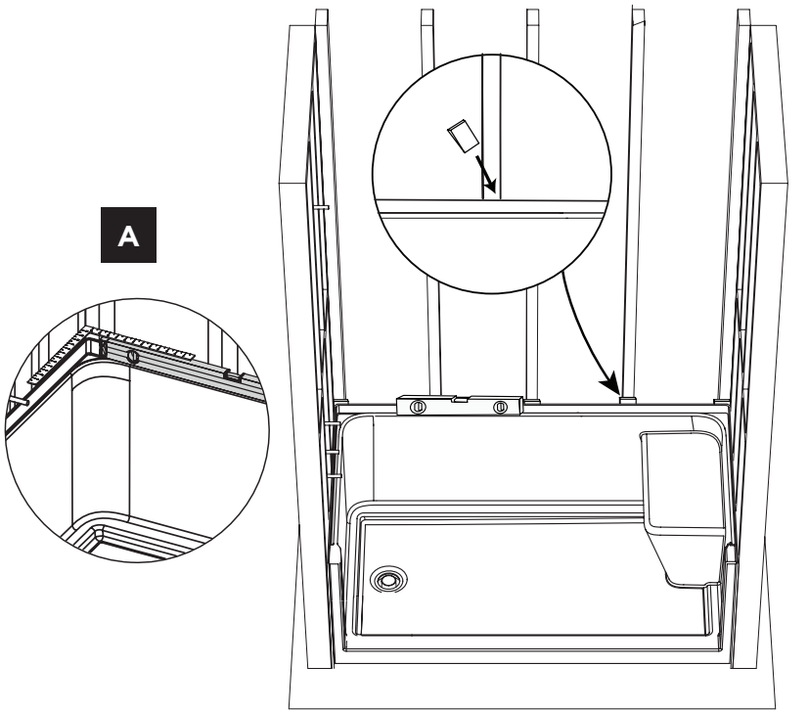

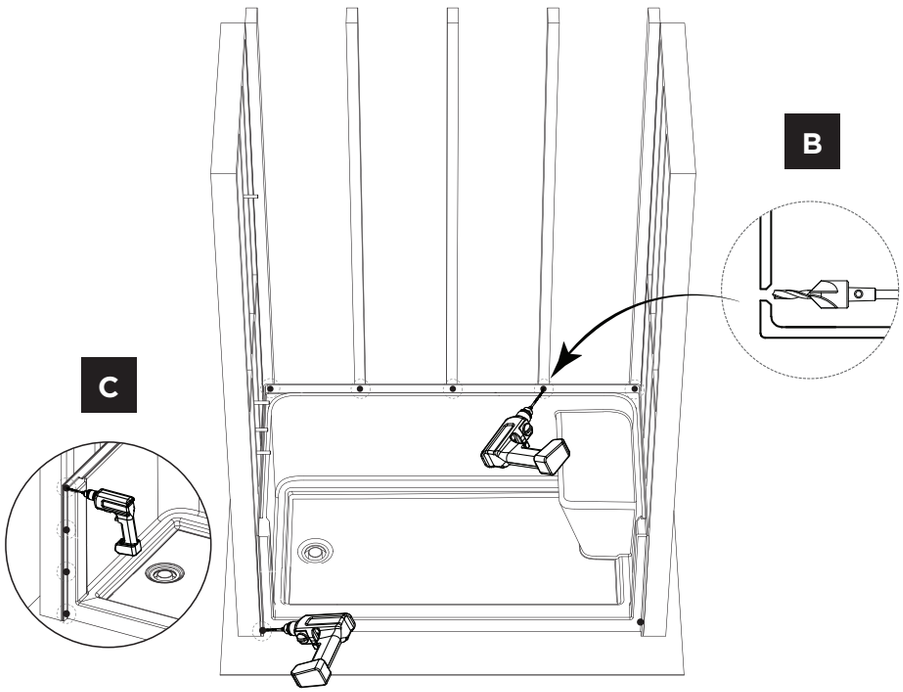

B Use a milling bit to drill the tiling flange

C Using #8 x 1 ¼" screws, fasten the tub/base to the structure

B Percez la bride de carrelage à l'aide d'une mèche à fraiser

C À l'aide des vis #8 x 1 ¼ po, fixez la base ou la baignoire à la structure

STEP 5 | ÉTAPE 5

SILICONE APPLICATION | APPLICATION DU SILICONE

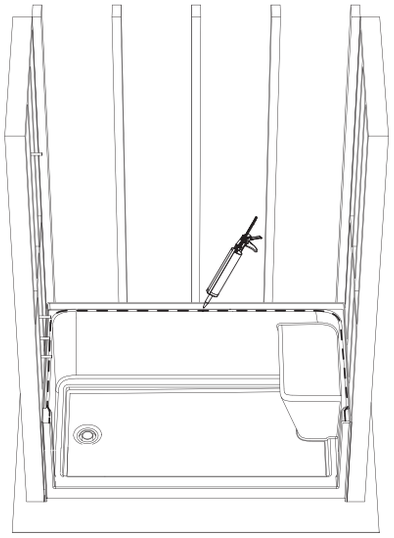

A Apply a ½" bead of silicone all along the edge of the Click & Lock™ system.

A Appliquez un cordon de ½ po de silicone tout le long du rebord du système Click & Lock™.

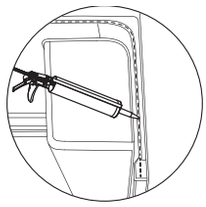

A

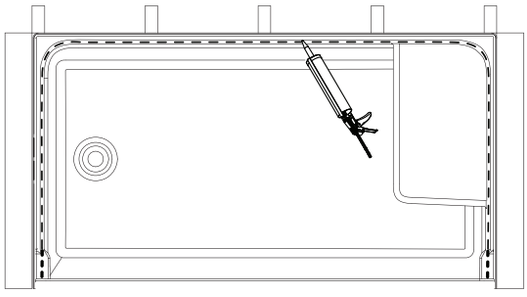

IMPORTANT

Silicone must applied on the internal top edge of the Click & Lock™ system and NOT inside the groove.

Le silicone doit être appliqué sur l'arrête interne du système Click & Lock™ et NON à l'intérieur de la rainure.

STEP 6 | ÉTAPE 6

INSTALLING THE WALLS | INSTALLATION DES MURS

Faucet wall | Mur de la robinetterie

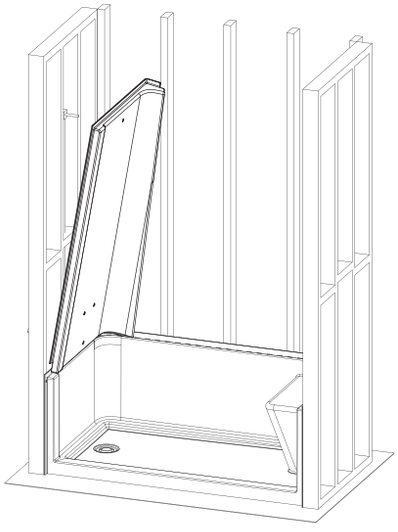

A

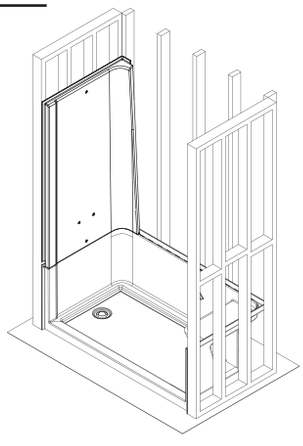

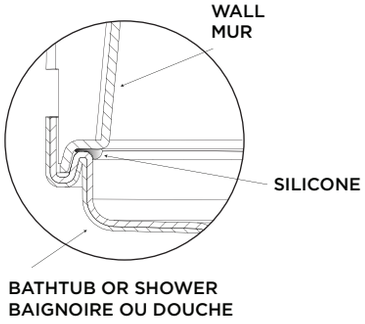

A Install the faucet wall using the Click & Lock™ system to perfectly align the parts.

A Insérez le mur de la robinetterie en place à l'aide du système Click & Lock™ pour aligner parfaitement les pièces.

STEP 7 | ÉTAPE 7

INSTALLING THE WALLS | FIXATION DES MURS

Back wall | Mur arrière

A Install the grab bar on the back wall, in the pre-drilled holes, using the bolts and screws provided.

A Fixez la barre d'appui au mur arrière dans des trous prépercés à l'aide des boulons et des vis fournis.

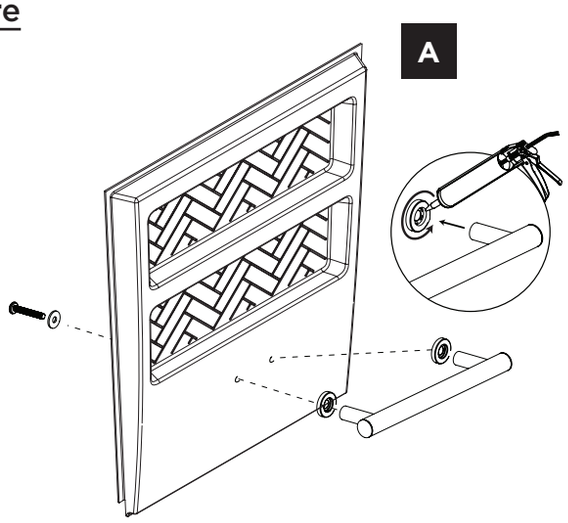

IMPORTANT

Apply silicone around the holes to prevent water leaks.

Appliquez du silicone autour des trous pour éviter les fuites d'eau.

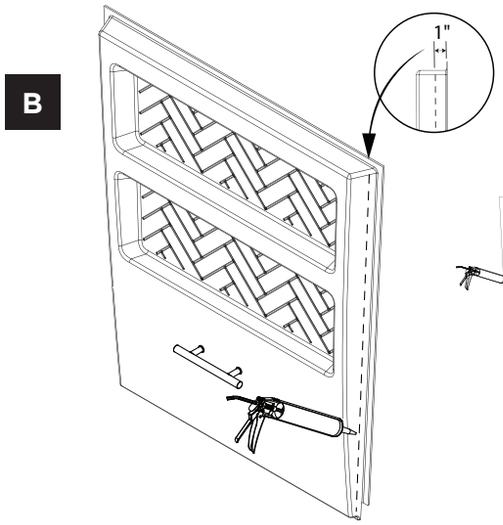

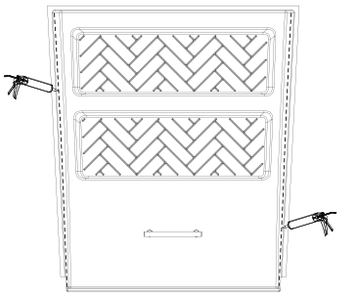

B Apply a ½" bead of silicone on both sides of the back wall at 1" from the back flange.

B Appliquer un cordon de ½ po de silicone de chaque côté du mur arrière, à 1 po de la bride arrière.

C Use the grab bar to raise the back wall and slot it into place, using the Click & Lock™ system to align.

D Push it against the faucet wall.

C À l'aide de la barre d'appui, soulevez le mur arrière et insérez-le en place en utilisant le système Click & Lock™ pour l'alignement.

D Poussez-le contre le mur du robinet.

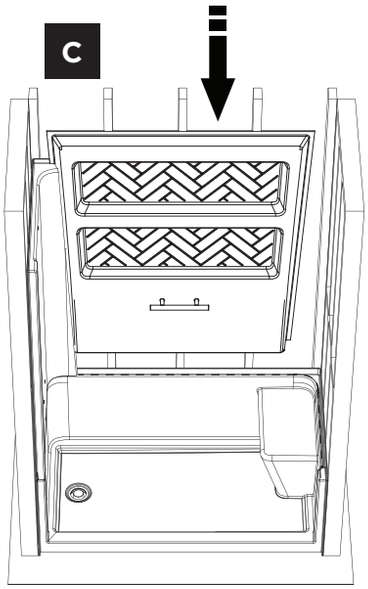

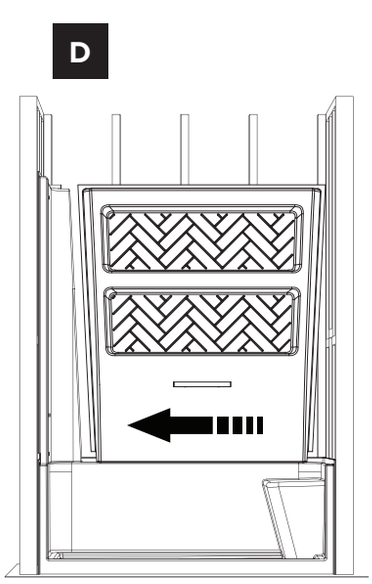

STEP 7 | ÉTAPE 7

INSTALLING THE WALLS | FIXATION DES MURS

Side wall | Mur de côté

A Install the side wall in place.

A Insérez le mur de côté en place.

A

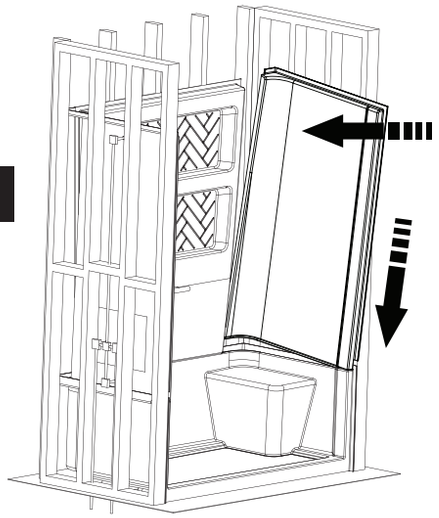

B

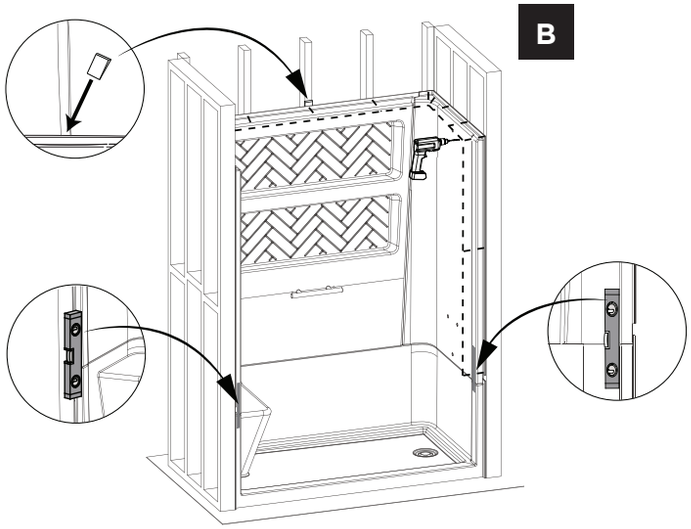

B Level and square the walls using shims to make them tight against one another.

B Mettez les murs de niveau et d'équerre en utilisant les cales pour bien les serrer l'un contre l'autre.

IMPORTANT

Make sure the side walls and the interior lips of the tub are aligned (for installing a shower door), and that the wall is perfectly aligned with the front of the tub. **SMOOTH OUT ANY EXCESS SILICONE ON THE SEAMS AND COMPLETELY FILL THE JOINTS IF NEEDED.**

Assurez-vous que les murs latéraux sont alignés avec les rebords internes de la baignoire (pour l'installation d'une porte de douche), et que la façade du mur est parfaitement alignée avec la façade de la baignoire. **LISSER TOUT EXCÈS DE SILICONE SUR LES JOINTS ET LES REMPLIR COMPLÈTEMENT SI NÉCESSAIRE.**

C

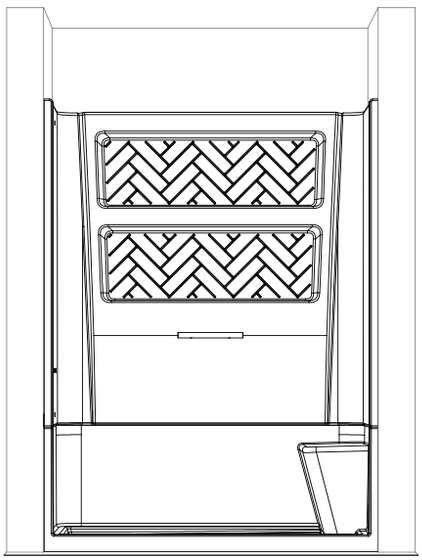

C Install drywall or any other finishing material on top the flenge.

C Installez les panneaux de gypse ou tout autre matériel de finition par dessus la bride.

CARE AND CLEANING | ENTRETIEN ET NETTOYAGE

Never use metal scrapers, metallic brushes or any other metallic tool to remove material from the shower or tub shower.

Following installation, if you notice plaster on your shower or tub shower, use a soft wooden stick to scrape it off. To remove paint spots, we recommend the use of turpentine or paint thinner. Never use abrasive or corrosivecleaners. For regular cleaning, choose a non-abrasive gentle liquid detergent. Restore tarnished surfaces by scrubbing gently with the help of a cleaning paste or a car polish containing carnauba. Do not use powerful thinners, such as acetone, nor lacquer thinners, nor nail polish remover.

N'utilisez jamais de grattoirs en métal, de brosses métalliques ou tout autre outil en métal pour enlever les corps étrangers de la douche ou baignoire-douche.

Suite à l'installation, si vous constatez qu'il y a du plâtre dans la douche ou baignoire-douche, utilisez un bâtonnet en bois mou. Pour les taches de peinture, nous recommandons l'utilisation de la térébenthine ou du diluant pour peinture. Ne vous servez jamais d'un nettoyant abrasif et corrosif. Pour un nettoyage régulier, optez plutôt pour un détergent liquide doux non abrasif. Restaurez les parties à la surface terne en frottant à l'aide d'une pâte à nettoyer ou d'un poli pour automobile à base de carnauba. N'utilisez pas des diluants puissants, tel l'acétone, ni de diluant à laque ou de solvant pour vernis à ongles.

WARRANTY | GARANTIE

This product is warranted against all manufacturing defects from the date of purchase by the consumer as shown on the purchaser's receipt. Technoform Industries Ltd. offers a limited warranty of five (5) years on its Conekt acrylic bathtubs and showers. This warranty is limited to the original consumer purchaser and applies only to the product. It does not cover traveling expenses, installation/uninstallation fees, or shipping fees. During the warranty period, the manufacturer will, at its discretion, replace or repair, free of charge, the product proven to be defective, excluding the above-mentioned fees, so long as the installation is compliant. This warranty does not cover stains caused by different types of water, such as ferrous or hard water. This warranty does not cover damages caused by abusive usage, negligence, misuse, as well as breakage resulting from shocks, improper handling, modifications made to the product or the use of abrasive or chemical products. In that event, this warranty will be voided without any other recourse. **This warranty is only applicable if the installation instructions were followed and the installation is compliant with the instruction manual.*** This warranty is limited to the manufacturer's decision regarding replacement or repair. Technoform Industries Ltd. is not liable for any accident during installation or resulting from the use of its products.

In accordance with the Consumer Protection Act, Technoform industries guarantees the availability of replacement parts or repair services in the event of a defect in the product delivered to the consumer, as well as the information necessary for the maintenance of the products during the period of the legal warranty and to the extent provided by law.
Any restriction or exception to this availability will be clearly disclosed to the consumer before the sale.

***FOR EXAMPLE, IF YOUR SHOWER BASE IS NOT INSTALLED IN THIN-SET MORTAR/CEMENT-SAND MIX AS PER OUR INSTALLATION MANUAL, THE WARRANTY BECOMES VOID.**

Le produit est garanti contre tout défaut de fabrication à partir de la date d'achat indiquée sur le reçu de l'achat fait par le consommateur. Industries Technoform Ltée offre une garantie limitée de cinq (5) ans sur ses baignoires et douches en acrylique Conekt. Cette garantie s'adresse au propriétaire original. Elle porte sur le produit, mais n'inclut pas la main-d'œuvre et ne comprend pas les frais de déplacement, les frais d'installation, de désinstallation ni les frais de transport. À sa discrétion, le fabricant remplacera ou réparera sans frais durant la période de garantie, et si l'installation est conforme, le produit défectueux. Ceci n'inclut pas les frais mentionnés plus haut. La garantie ne s'applique pas aux taches provoquées par une eau ferreuse ou une eau dure. Cette garantie ne couvre pas les dommages causés par les usages abusifs, la négligence, le mauvais usage, les bris résultant de chocs, de mauvaises manutentions, de modifications du produit, de l'utilisation de produits chimiques ou abrasifs. Si tel était le cas, cette garantie serait annulée sans aucun autre recours. **Cette garantie n'est valide que si les instructions d'installation ont été suivies et que l'installation est conforme au manuel d'installation*.** Cette garantie se limite au choix du fabricant concernant le remplacement ou la réparation. Aucune indemnité ne pourra être réclamée après un accident survenu lors de l'installation ou un mauvais usage du produit.

Conformément à la loi sur la protection du consommateur, Technoform industries garantit la disponibilité des pièces de rechange ou de réparation en cas de défaut dans le produit livré au consommateur ainsi que les renseignements nécessaires à l'entretien des produits pendant la durée de la garantie légale et dans la mesure prévue par la loi.
Toute restriction ou exception à cette disponibilité sera clairement indiquée au consommateur avant la vente.

*** À TITRE D'EXEMPLE, SI VOTRE BASE DE DOUCHE N'EST PAS INSTALLÉE DANS LE MORTIER LÉGER OU CIMENT-SABLE, COMME LE STIPULE NOTRE MANUEL D'INSTALLATION, LA GARANTIE SERA NON APPLICABLE.**

TECHNOFORM INDUSTRIES LTD.

10, rue Roger-Dorais, Saint-Rémi (Québec) J0L 2L0

Tel.: 450-699-2424 | Toll free: 1-877-377-4494 | Fax: 450-699-8484

info@technoform.ca

technoform.ca