TECHNOFORM™
INDUSTRIES

PANDORA Shower Doors
INSTALLATION MANUAL

Portes de douche **PANDORA**
MANUEL D'INSTALLATION

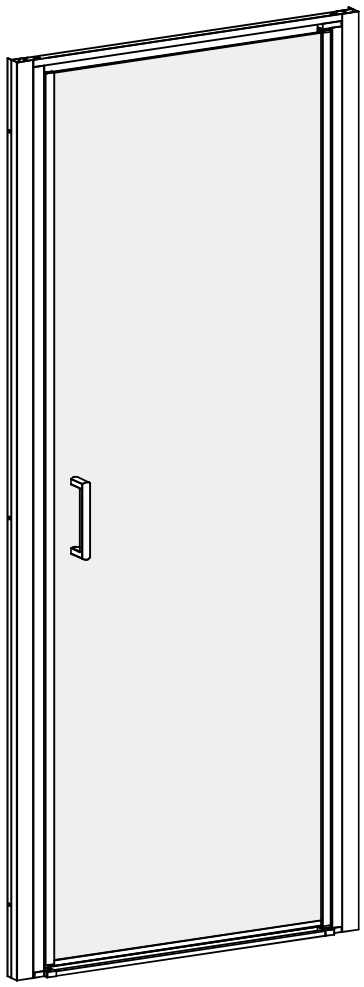

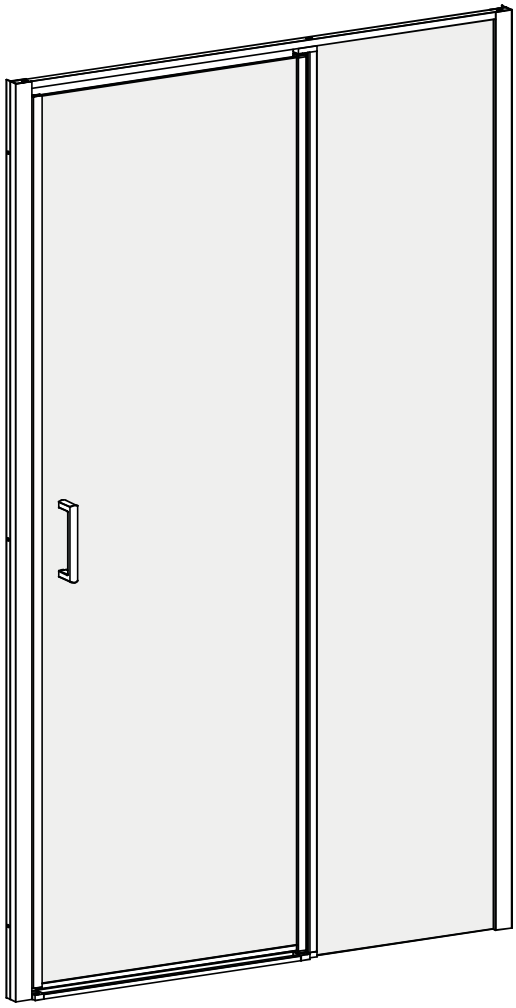

PORTES | DOORS : 24, 32, 42, 48, 60

MADE IN CHINA AND IMPORTED BY | FABRIQUÉE EN CHINE ET IMPORTÉE PAR
INDUSTRIES TECHNOFORM LTÉE

PSD201903-06

BEFORE GETTING STARTED | AVANT DE COMMENCER

- **IMPORTANT: If you are installing the door with the side panel (sold separately), please use the manual inserted in the box of the side panel instead of this one.**
- This guide covers the installation process as well as the maintenance of your new Technoform shower door. Please read it carefully prior to installation. You should then keep it in a safe place for future reference.
- We recommend to be two people to proceed with the shower door installation.
- Remove the product from its packaging and make sure that all of the parts are accounted for and that the product is in good condition. Should the inspection reveal that the product is damaged or that it has a manufacturing defect, contact the distributor at once. The warranty does not cover damages or finishing defects once the product has been installed. The responsibility for shipping damages ceases upon delivery of the product in good order to the carrier. All complaints regarding damages due to shipping must be made directly to the carrier.
- You must protect the product, in particular the glass panels, during moving and/or installation.
- Wait 24 hours after the installation before using the shower (until silicone is dry).
- Do NOT use excessive force to open or close the glass shower panels.

- **IMPORTANT : Si vous installez la porte avec le panneau de côté (vendu séparément), veuillez vous servir du manuel se trouvant dans la boîte du panneau de côté et non celui-ci.**
- Ce manuel traite de l'installation et de l'entretien de votre nouvelle porte de douche Technoform. Veuillez en lire le contenu avant d'entamer l'installation. Par la suite, assurez-vous de le conserver dans un lieu sûr pour référence future.
- Nous vous recommandons d'être deux personnes pour procéder à l'installation de la porte de douche.
- Retirez le produit de son emballage et assurez-vous que toutes les pièces s'y trouvent et que le produit est en bon état. Si l'inspection révèle que le produit est endommagé ou qu'il y a un défaut de fabrication, veuillez communiquer avec le distributeur. La garantie ne couvre pas les dommages ou les défauts de finition une fois le produit installé. La responsabilité quant aux dommages survenus lors du transport cesse lorsque le produit est transféré au transporteur. Toute plainte liée à un dommage dû au transport doit être directement soulevée auprès du transporteur.
- Il faut prendre soin de protéger le produit, en particulier les panneaux de verre, durant la manutention et l'installation.
- Attendez 24 heures après l'installation avant d'utiliser la douche (jusqu'à ce que le silicone soit sec).
- Ne PAS utiliser de la force excessive pour ouvrir et fermer les panneaux de verre.

REQUIRED TOOLS | OUTILS REQUIS

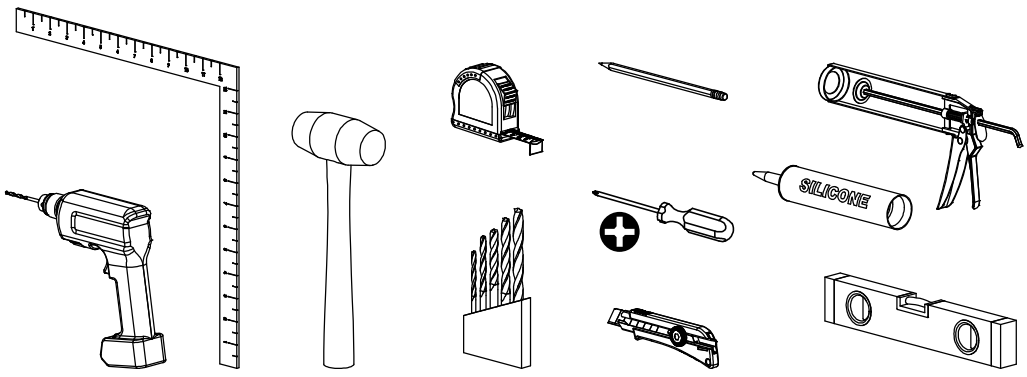

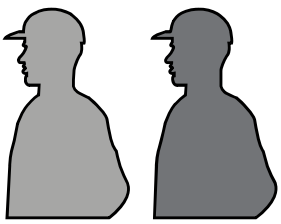

This product is heavy and may require two people for its installation.

Ce produit est lourd et peut nécessiter deux personnes pour l'installation.

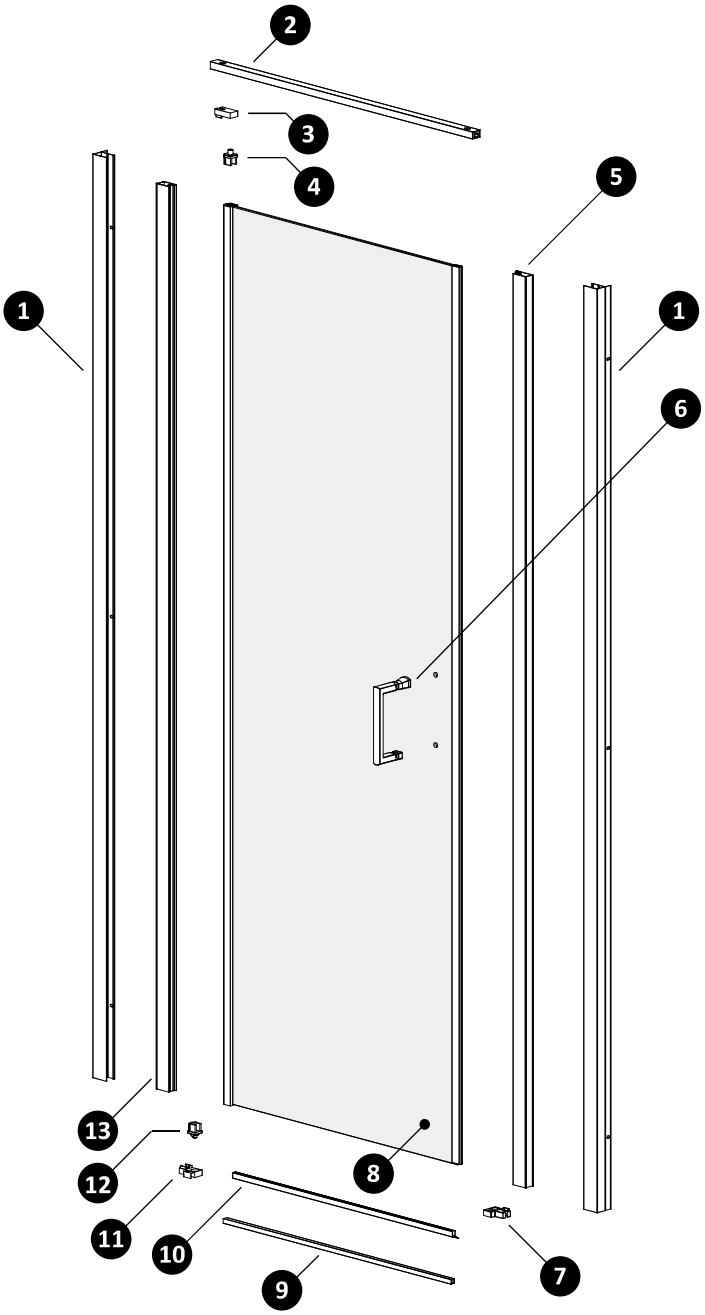

No.	Description	Qty | Qté
1	Wall jamb | Montant mural	2
2	Horizontal profile | Profilé horizontal	1
3	Top pivot anchor | Ancrage du pivot supérieur	1
4	Top pivot | Pivot supérieur	1
5	Magnetic profile | Profilé magnétique	1
6	Door handle kit | Ensemble de poignée de porte	1
7	Right door anchor | Ancrage de porte droit	1
7.a	Screw cover | Bouchon de cache-vis	2
7.b	Metal cap | Bouchon de métal	1
8	Pivoting door panel | Panneau de porte pivotante	1
9	Threshold moulding | Moulure de seuil	1
10	Water deflector | Déflecteur d'eau	1
11	Left door anchor | Ancrage de porte gauche	1
11.a	Cam bushing | Douille de came	1
12	Bottom pivot | Pivot inférieur	1
13	Pivot profile | Profilé de pivot	1
14	#8 x 5⁄16″ screw (M4x8) | Vis No 8 x 5⁄16″ (M4x8)	6
15	#6 x 1″ screw (M3.5x25) | Vis No 6 x 1″ (M3.5x25)	2
16	#8 x 1⅛″ screw (M4x30) | Vis No 8 x 1⅛″ (M4x30)	10
17	Screw cover washer | Rondelle de cache-vis	12
18	Screw cover | Bouchon de cache-vis	12
19	Plastic screw anchor | Cheville d'ancrage en plastique	8
20	Drill bit | Mèche	1

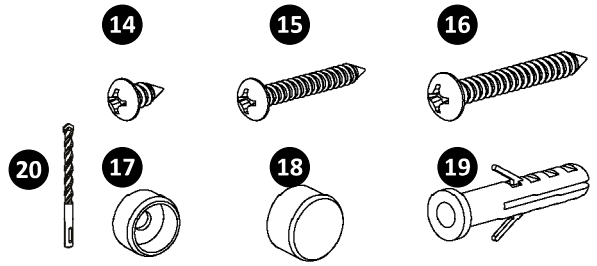

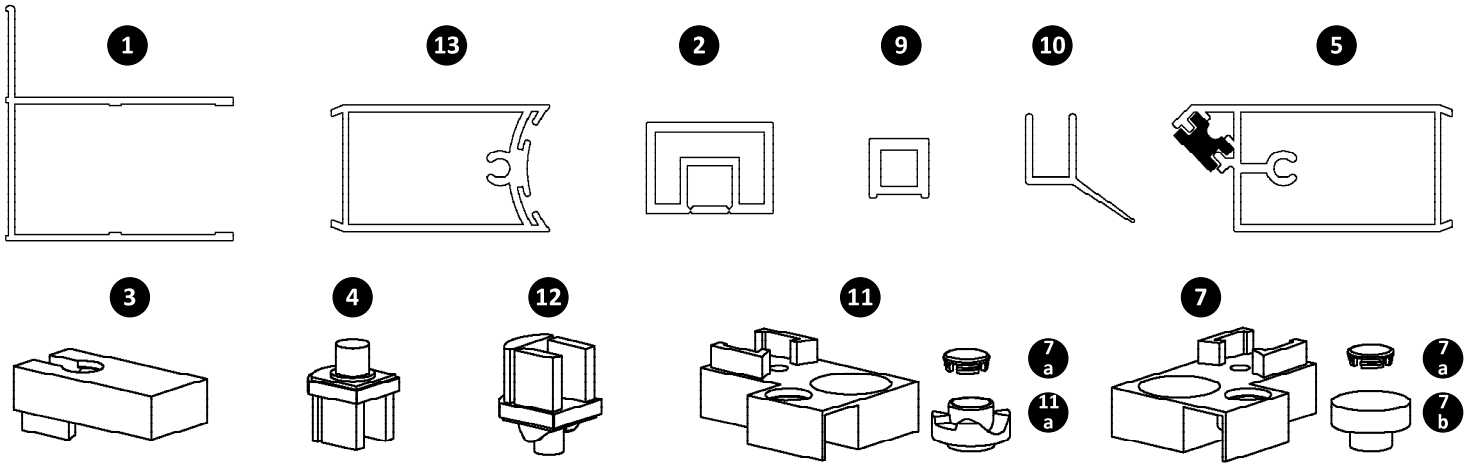

PARTS | PIÈCES : DOORS | PORTES : 42, 48, 60

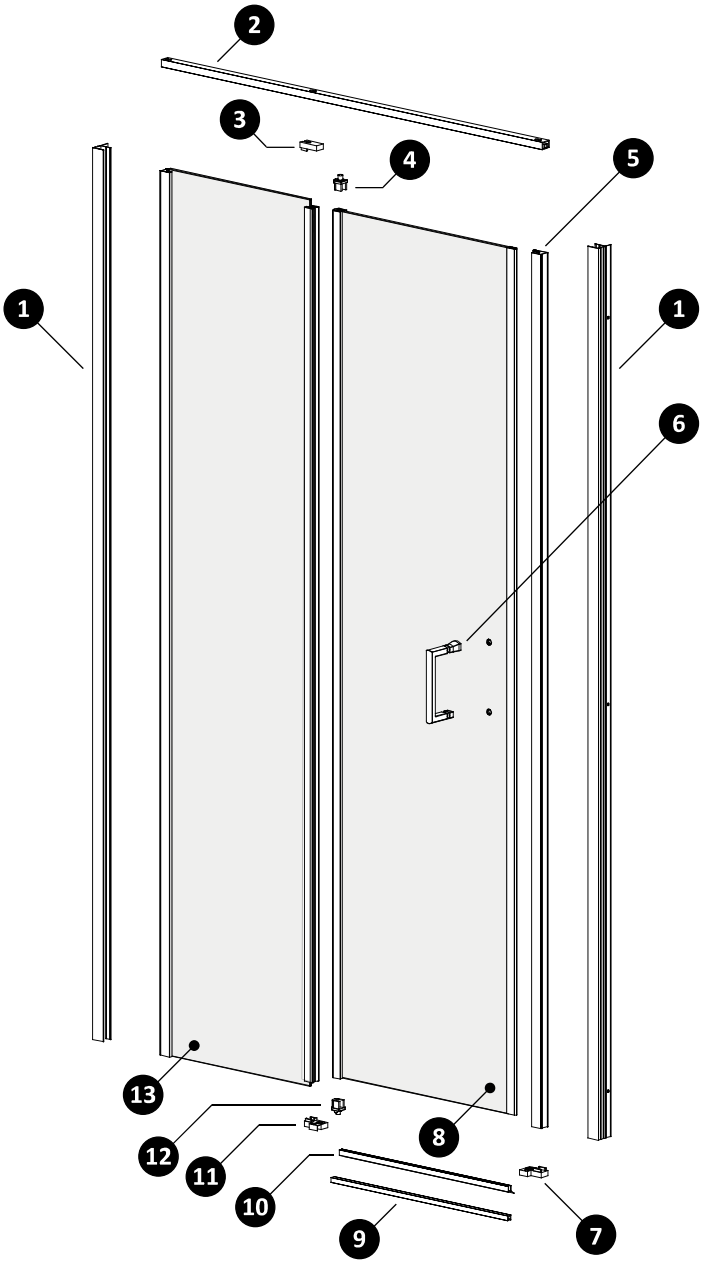

No.	Description	Qty | Qté
1	Montant mural | Wall jamb	2
2	Profilé horizontal | Horizontal profile	1
3	Ancrage du pivot supérieur | Top pivot anchor	1
4	Pivot supérieur | Top pivot	1
5	Profilé magnétique | Magnetic profile	1
6	Ensemble de poignée de porte | Door handle kit	1
7	Ancrage de porte droit | Right door anchor	1
7.a	Screw cover | Bouchon de cache-vis	2
7.b	Metal cap | Bouchon de métal	1
8	Panneau de porte pivotante | Pivoting door panel	1
9	Moulure de seuil | Threshold moulding	1
10	Déflecteur d'eau | Water deflector	1
11	Ancrage de porte gauche | Left door anchor	1
11.a	Cam bushing | Douille de came	1
12	Pivot inférieur | Bottom pivot	1
13	Panneau fixe | Fixed panel	1
14	Vis No 8 x 5⁄16″ (M4x8) | #8 x 5⁄16″ screw (M4x8)	6
15	Vis No 6 x 1″ (M3.5x25) | #6 x 1″ screw (M3.5x25)	2
16	Vis No 8 x 1⅛″ (M4x30) | #8 x 1⅛″ screw (M4x30)	11
17	Rondelle de cache -vis | Screw cover washer	12
18	Bouchon de cache-vis | Screw cover	12
19	Cheville d'ancrage en plastique | Plastic screw anchor	8
20	Drill bit | Mèche	1

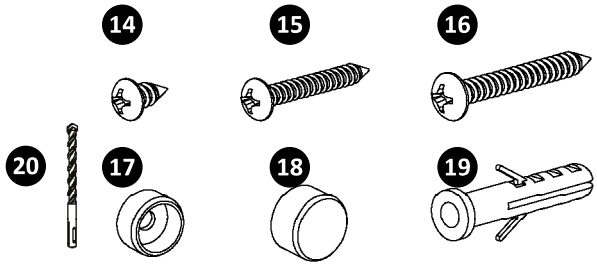

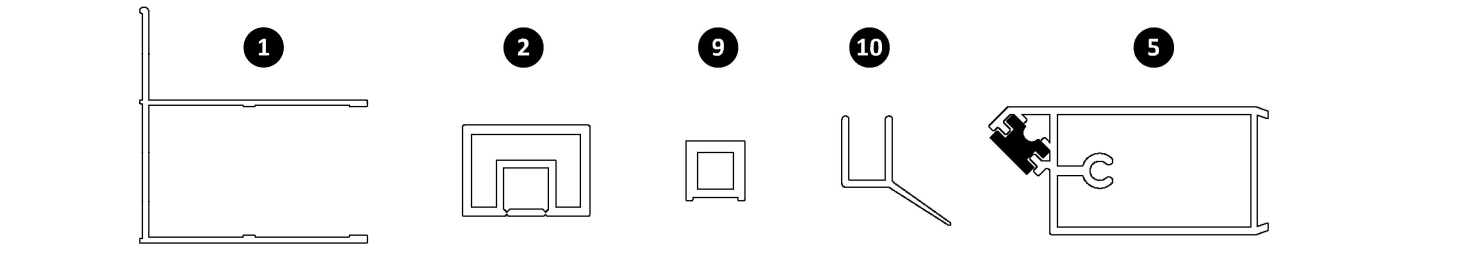

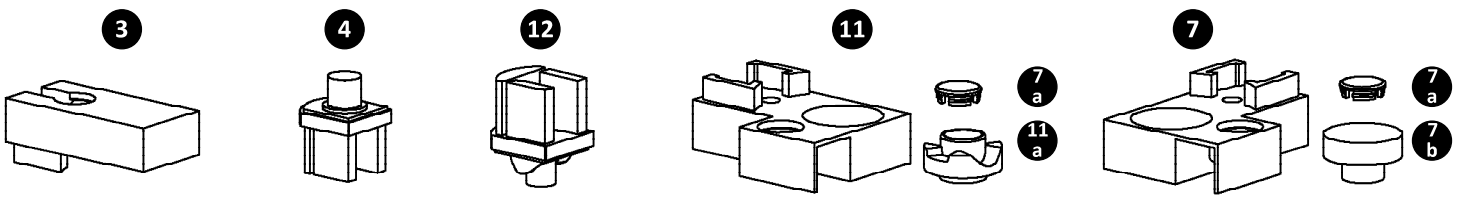

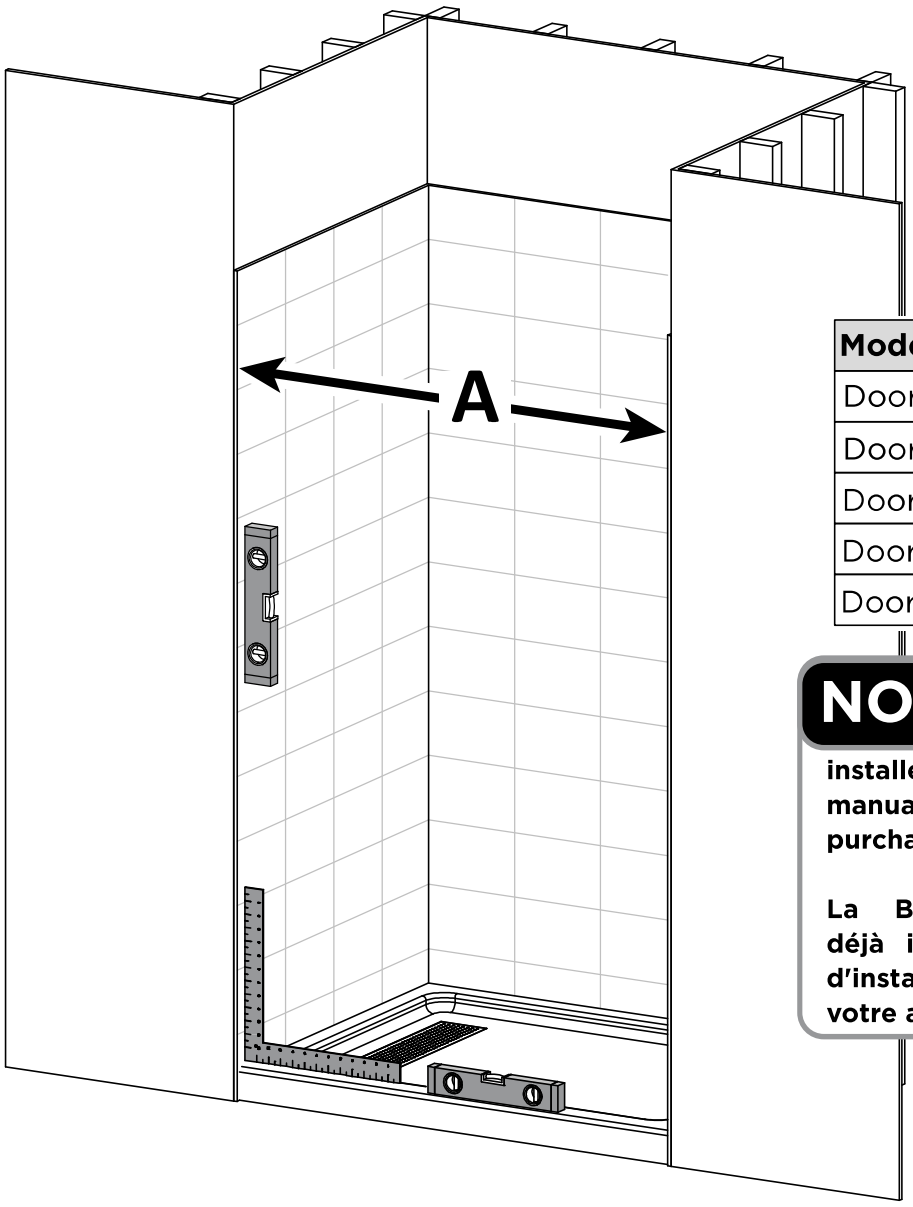

Model | Modèle	Min - Max (A)
Door | Porte 24	22¼ - 23¾
Door | Porte 32	29¼ - 30¾
Door | Porte 42	39¾ - 41¾
Door | Porte 48	45¼ - 47⅛
Door | Porte 60	57¼ - 59⅛

NOTE **The Shower Base should be previously installed using the Base installation manual, supplied with your Base purchase.**

La Base de Douche doit être déjà installée à l'aide du manuel d'installation de la Base, fourni avec votre achat de la Base.

Before proceeding with the shower door installation, make sure that your door model will fit the structure with the finished walls. Refer to the above chart for the maximum and minimum door adjustments.

Make sure that the structure is squared and leveled.

Depending on how the alcove walls will be finished, it may be advisable to install wood studs where the wall jambs will be installed.

Make sure to protect the shower base during the installation with a piece of cardboard.

Avant de procéder à l'installation de la porte de douche, assurez-vous que la structure d'accueil avec les murs finis convient à votre modèle de porte. Veuillez vous référez au tableau ci-dessus pour les ajustements maximaux et minimaux.

La structure d'accueil doit être de niveau et d'équerre.

Selon la finition des murs de l'alcôve, il pourrait être souhaitable d'installer un montant de bois additionnel a l'endroit où les montants muraux de la porte seront installés.

Assurez-vous de protéger votre base de douche pendant les travaux avec un morceau de carton.

The steps in this manual are showing a right side opening installation.
In the case of a left side opening, some parts will need to be inverted.

NOTE

Les étapes décrites dans ce manuel représentent une installation avec ouverture à droite.
Lors d'une installation avec ouverture à gauche, certaines pièces devront être inversées.

STEPS TO FOLLOW | ÉTAPES À SUIVRE

Fig. 1

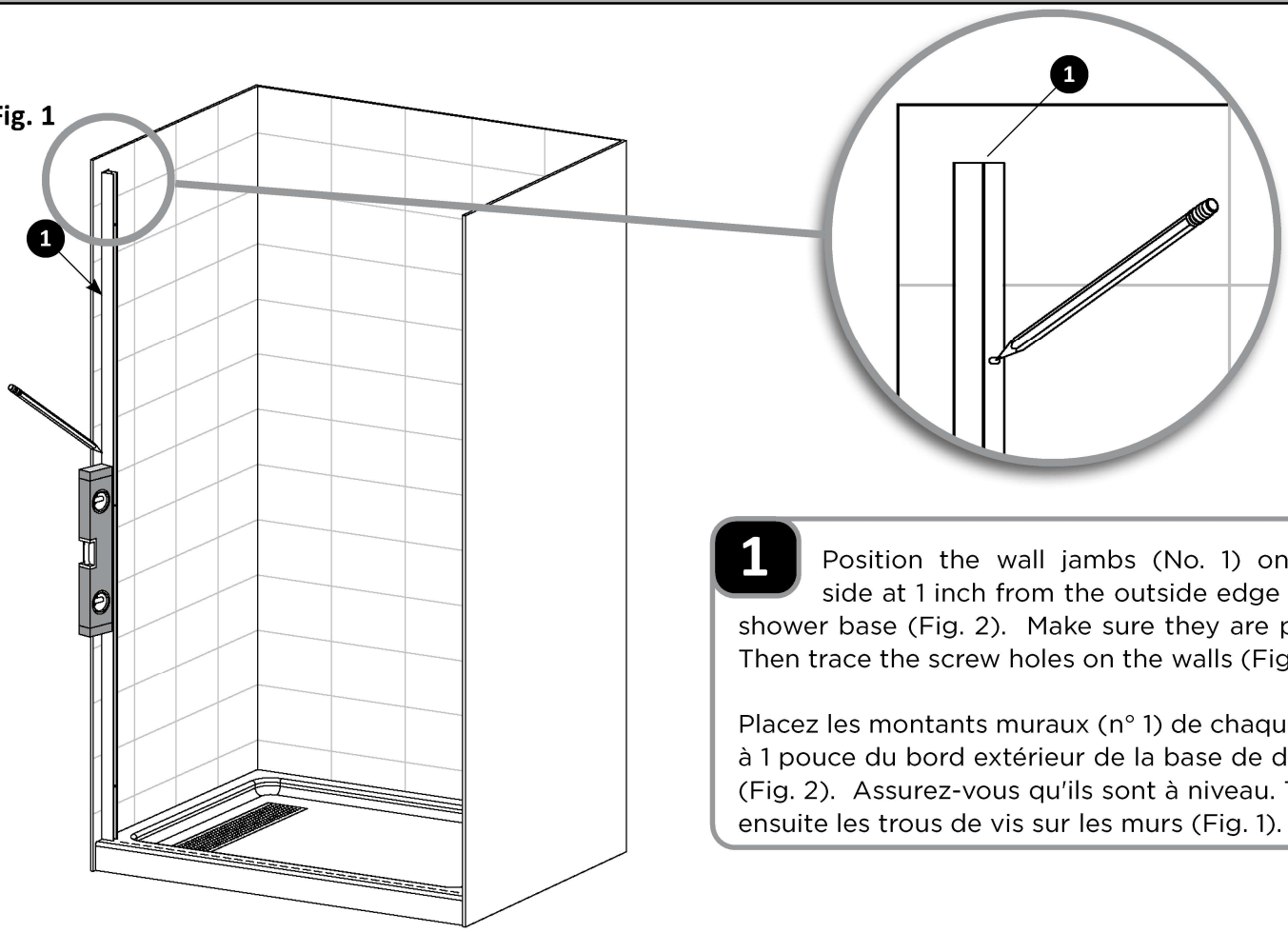

1 Position the wall jambs (No. 1) on each side at 1 inch from the outside edge of the shower base (Fig. 2). Make sure they are plumb. Then trace the screw holes on the walls (Fig. 1).

Placez les montants muraux (n° 1) de chaque côté à 1 pouce du bord extérieur de la base de douche (Fig. 2). Assurez-vous qu'ils sont à niveau. Tracez ensuite les trous de vis sur les murs (Fig. 1).

Fig. 2

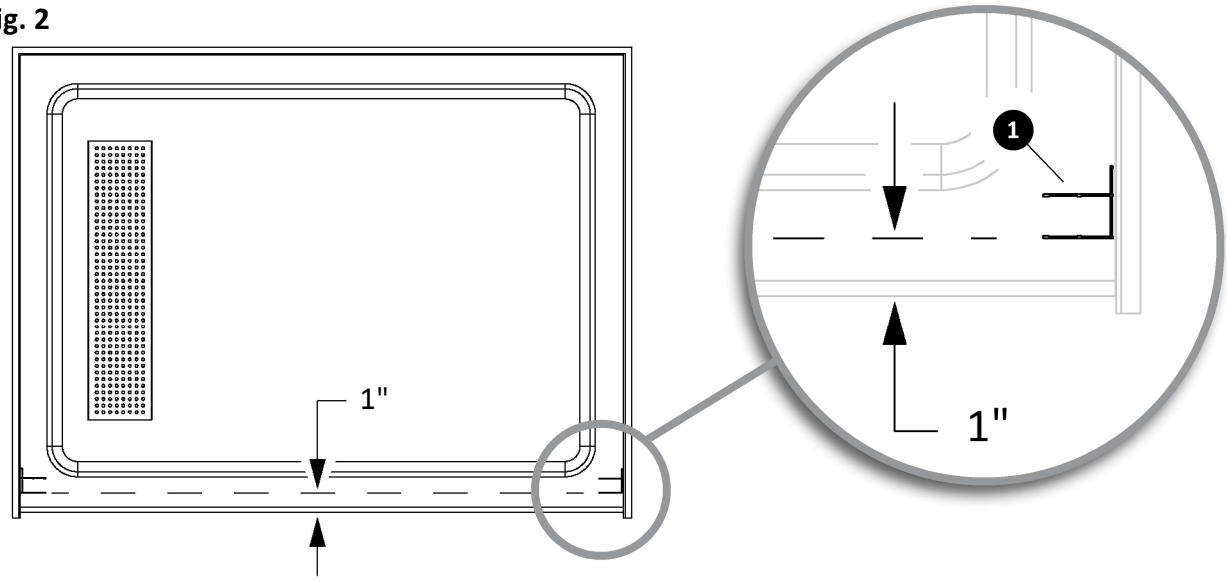

Fig. 3

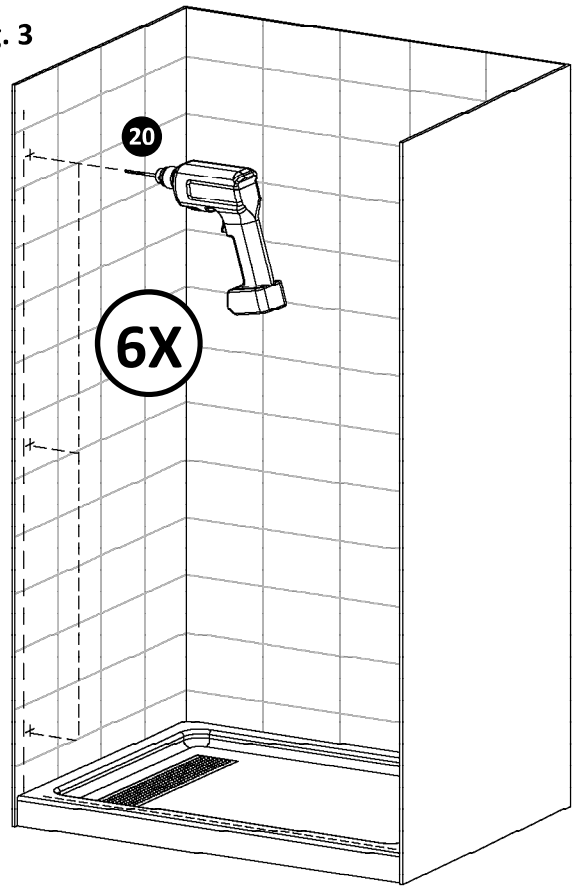

2 Using the appropriate drill bit, of the same diameter as the plastic screw anchor (No. 19), drill the anchor holes on each side of the alcove (Fig. 3). Make sure to use the proper type of drill bit for your wall surface.

En utilisant le foret approprié, du même diamètre que les chevilles d'ancrage (No. 19), percez les trous d'ancrage de chaque côté de l'alcôve (Fig. 3). Assurez-vous d'utiliser le type de foret approprié en fonction de la surface de vos murs.

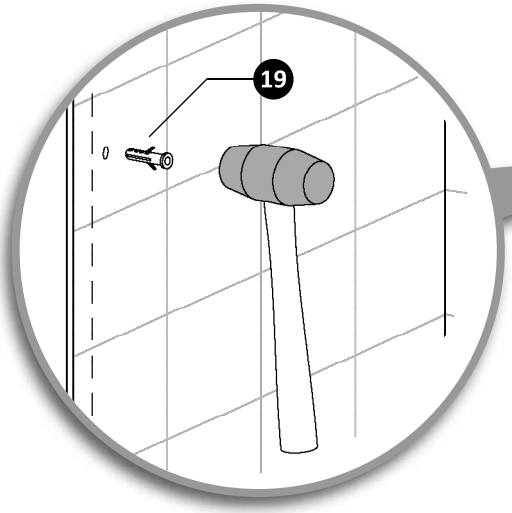

Fig. 4

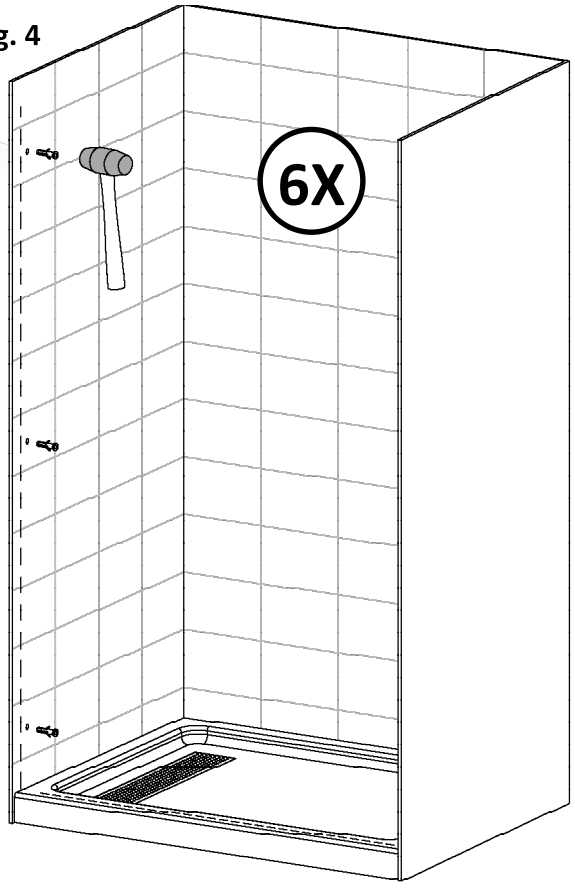

3 With the help of a rubber mallet, insert the screw anchors (No. 19) into the previously drilled holes (Fig. 4).

À l'aide d'un maillet de caoutchouc, insérez les chevilles d'ancrage (No. 19) dans les trous précédemment percés (Fig. 4).

Fig. 5

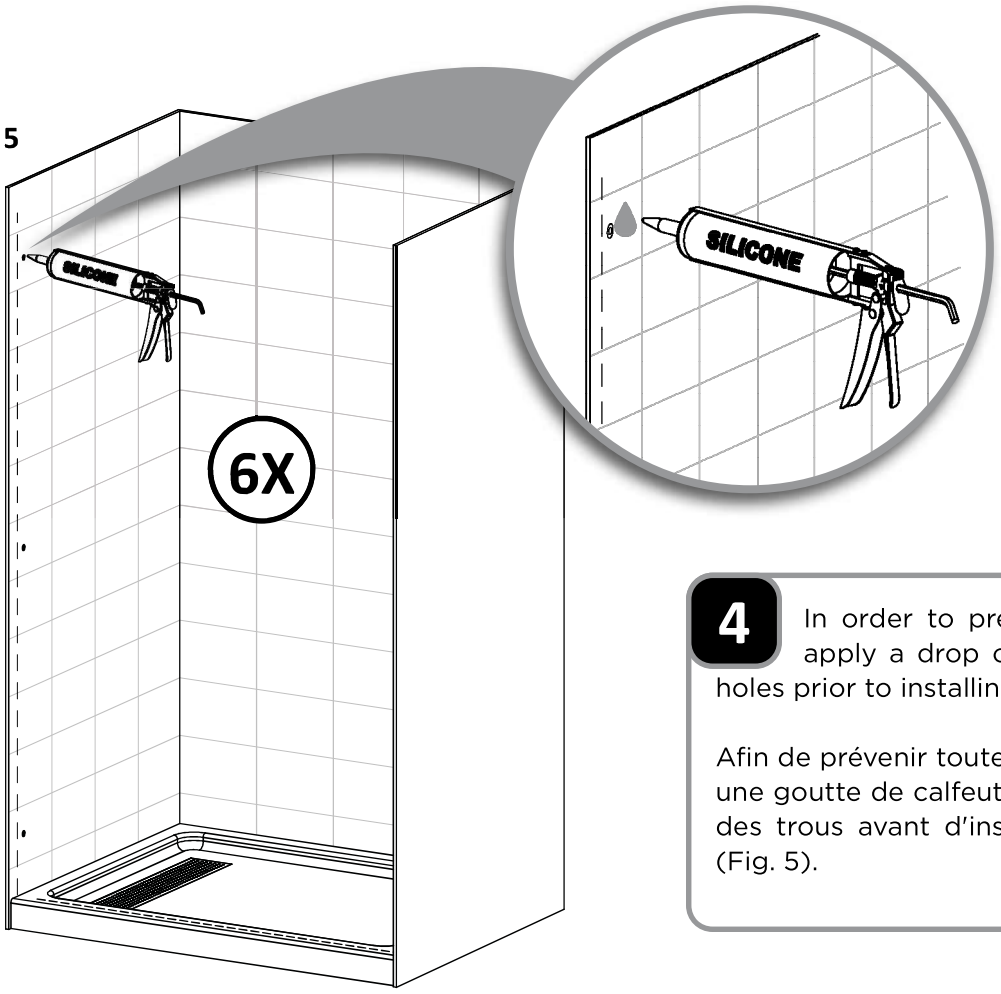

4 In order to prevent any water infiltration, apply a drop of silicone caulking on each holes prior to installing the wall jambs (Fig. 5).

Afin de prévenir toute infiltration d'eau, appliquez une goutte de calfeutrant à la silicone sur chacun des trous avant d'installer les montants muraux (Fig. 5).

Fig. 6

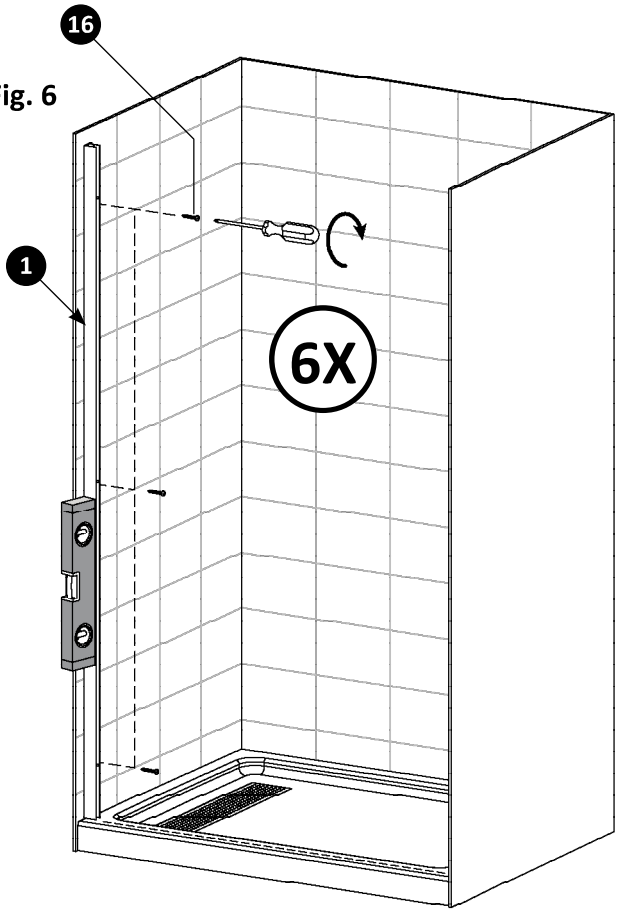

5 Using the screws (No. 16), fix the wall jambs (No. 1) on the walls. Make sure they are plumb before permanently securing them (Fig. 6).

À l'aide des vis (No. 16), fixez les montants muraux (No. 1) sur les murs en les alignant avec les repères tracés au préalable. Assurez-vous qu'ils sont de niveau avant de les fixer de façon définitive (Fig. 6).

Fig. 7

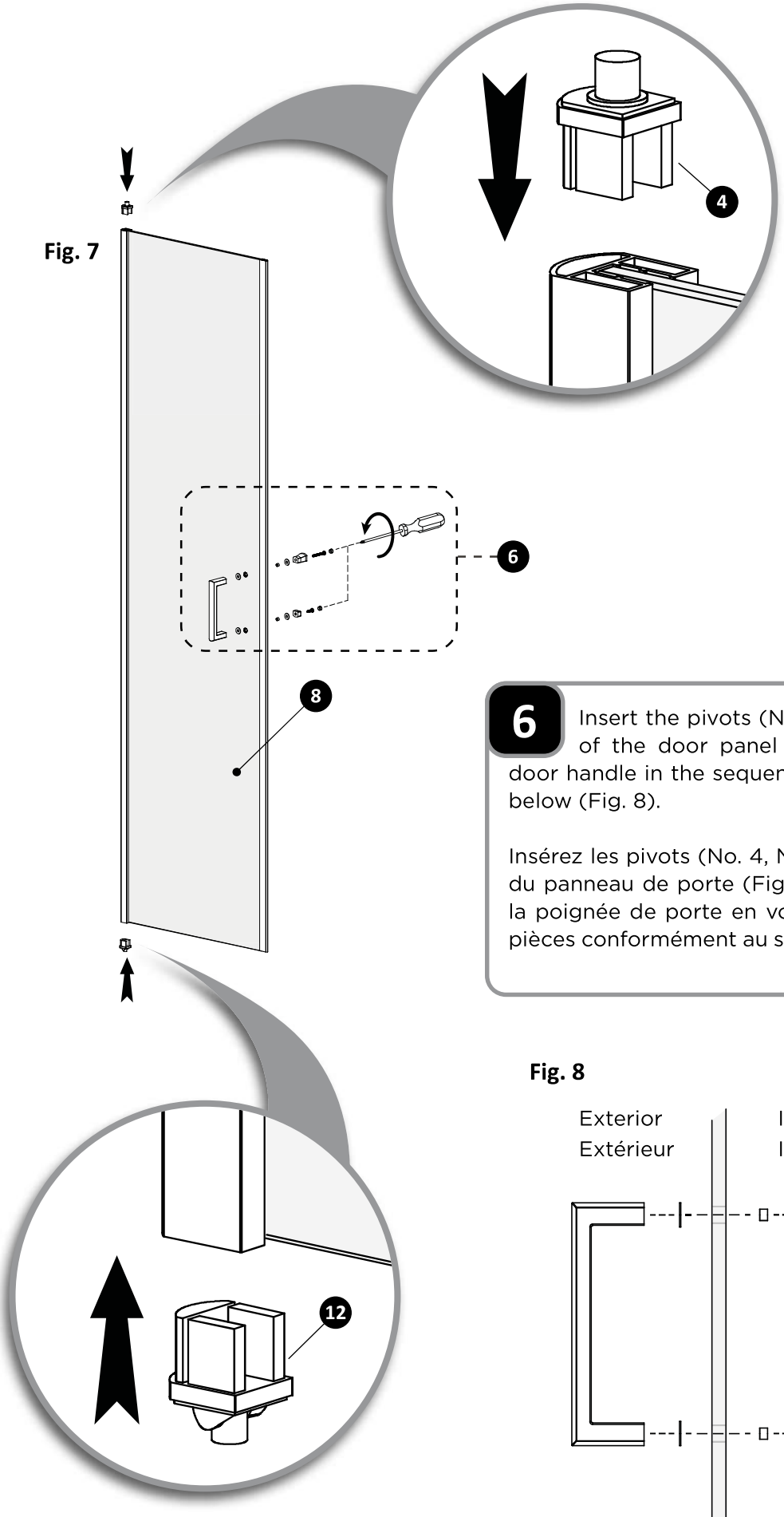

6 Insert the pivots (No. 4 & No. 12) at each end of the door panel (Fig. 7). Then install the door handle in the sequence shown on the diagram below (Fig. 8).

Insérez les pivots (No. 4, No. 12) à chaque extrémité du panneau de porte (Fig. 7). Par la suite, installez la poignée de porte en vous assurant de placer les pièces conformément au schéma ci-dessous (Fig. 8).

Fig. 8

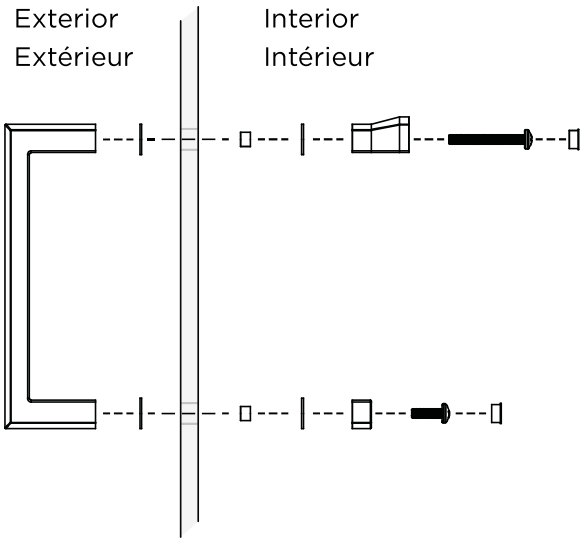

NOTE The 24 in. and 32 in. models do not have a fixed glass panel, as shown in Fig. 9. Only a profile (No. 13), as shown on Fig. 10 is used for the assembly. All assembly steps remain the same. Skip to step 7.

Les modèles 24 po. et 32 po. ne comportent pas de panneau fixe avec verre, comme indiqué dans la Fig. 9. Seulement un profilé (No. 13), comme indiqué dans la Fig. 10 est utilisé pour l'assemblage. Cependant, les étapes d'installation demeurent les mêmes. Passez à l'étape 7.

Fig. 9

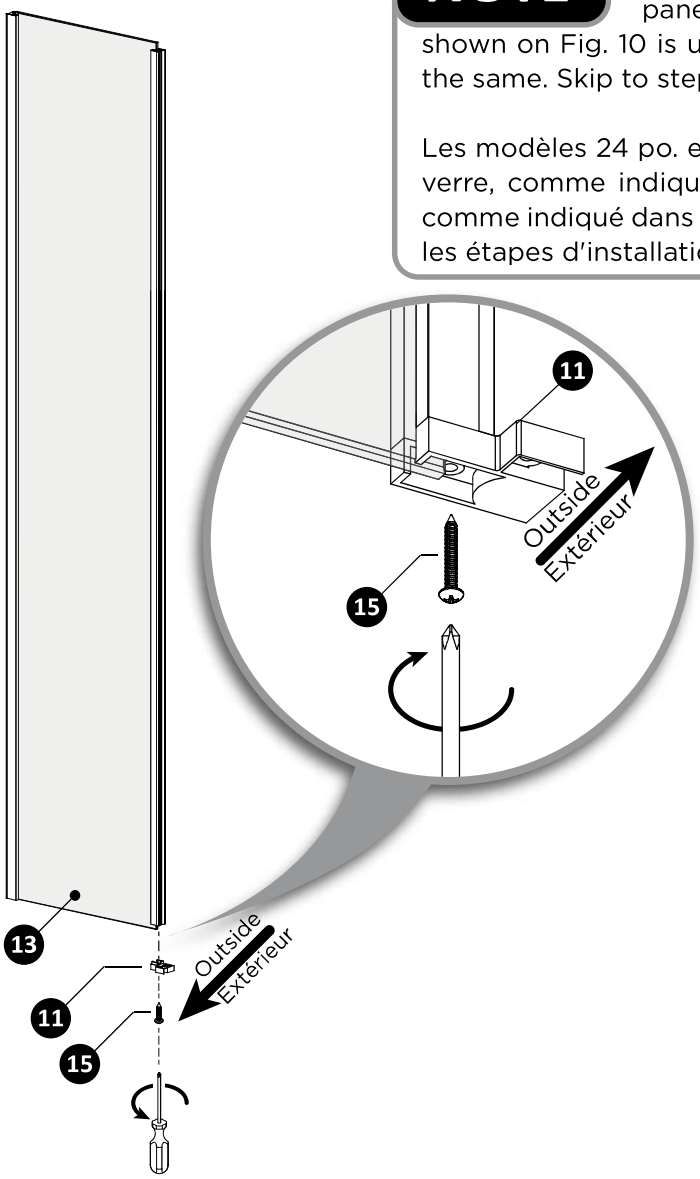

Fig. 10

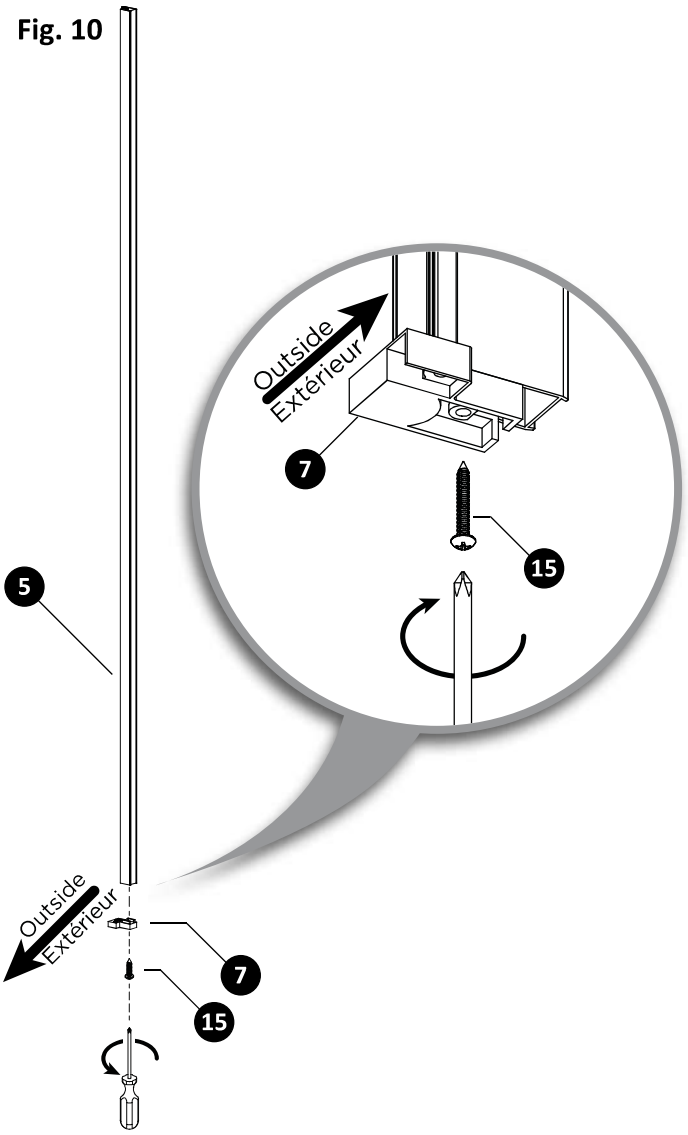

7 Depending on which side the door opens, the cam bushing (No. 11.a) and the metal cap on the door anchors (No. 7 & 11) may need to be inverted. The metal cap (No. 7.b) must be installed on the anchor that will be attached to the magnetic profile. Following this step, attach the door anchors to the profiles (Fig. 9 & 10) with the screws (No. 15).

Selon l'ouverture de la porte, le bouchon de métal et la Douille de came (No. 11.a) qui sont déjà installés sur les ancrages de porte (No. 7 & 11), pourraient devoir être interverties. Le bouchon de métal (No. 7.b) doit être sur l'ancrage qui sera assemblé au profilé magnétique. Suite à cette étape, fixez les ancrages de porte (Fig. 9 & 10) à l'aide des vis (No. 15).

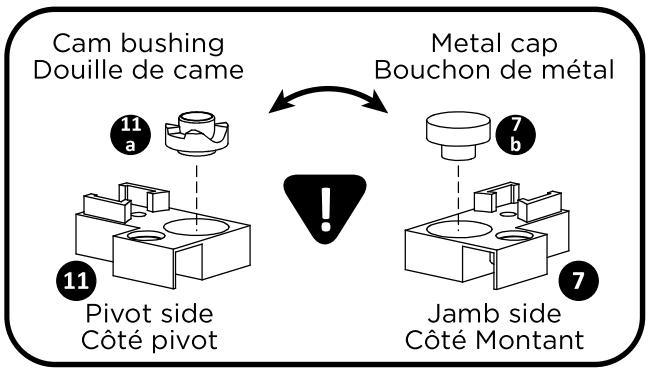

Fig. 11

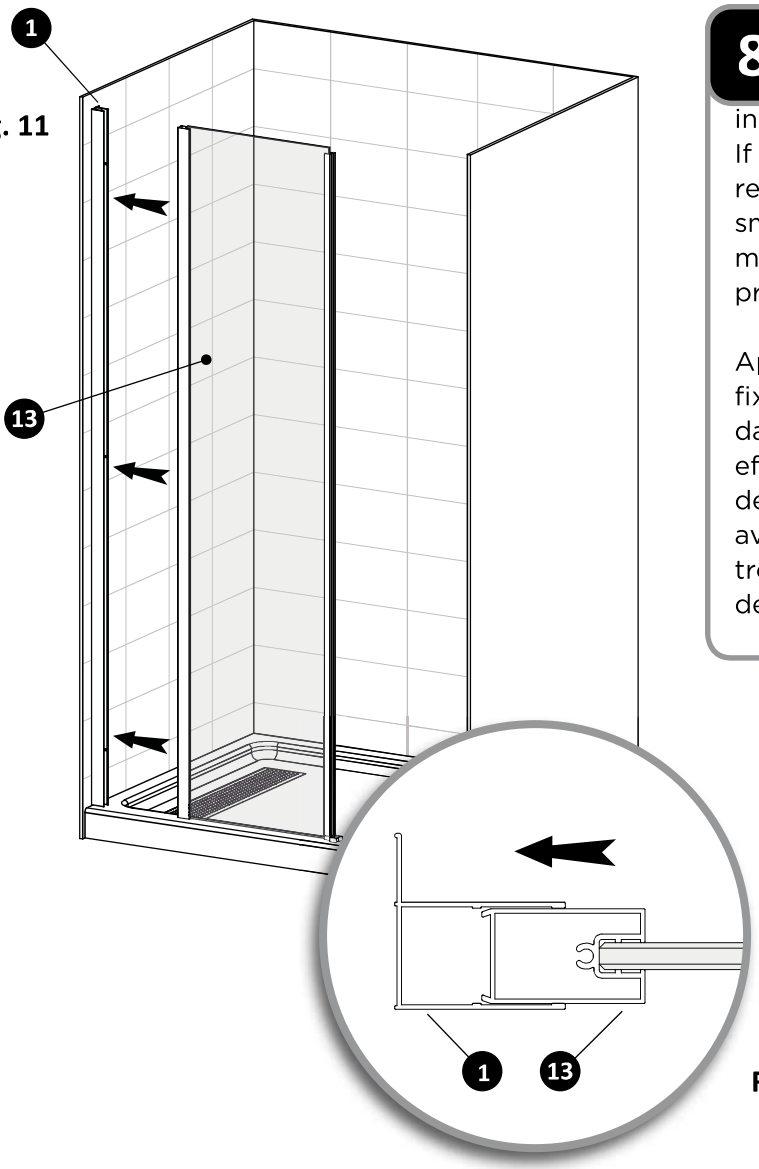

8 After securing the door anchor onto the fixed panel, on the pivot side, delicatly insert the fixed panel into the wall jamb (Fig. 11). If the installation is done by only one person, it is recommended to secure the panel in place with a small clamp with rubber jaws. Do NOT apply too much pressure in order to prevent damaging the profiles.

Après avoir installé l'ancrage de porte au panneau fixe, du côté du pivot , insérez délicatement celui-ci dans le montant mural (Fig. 11). Si l'installation est effectué par une seule personne, il est recommandé de sécuriser le panneau à l'aide d'une petite pince avec mâchoires de caoutchouc. Ne PAS appliquer trop de pression sur les profilés d'aluminium afin de ne pas les endommager.

Fig. 12

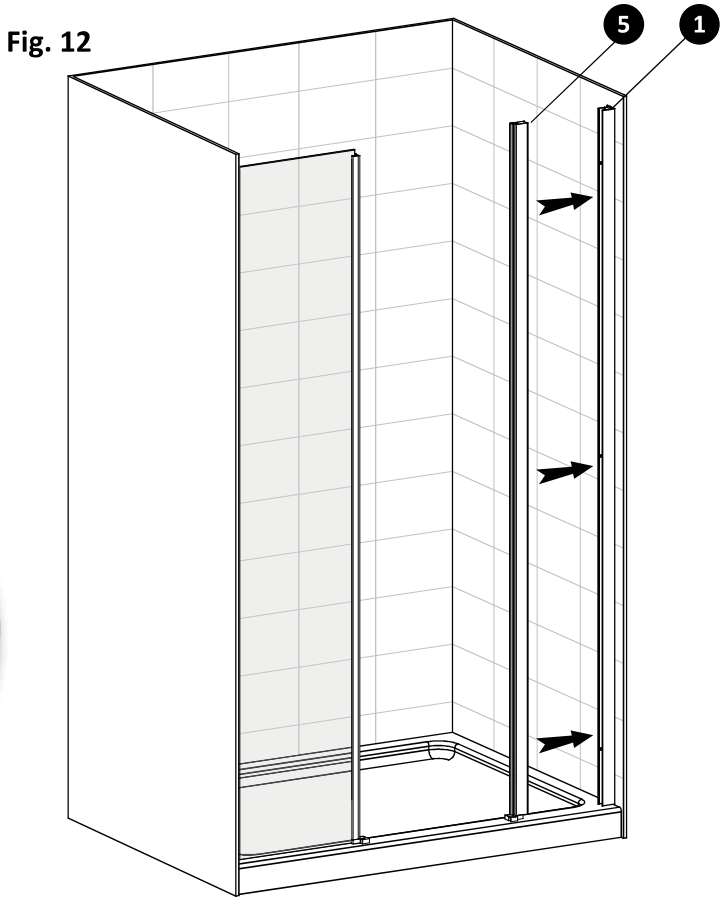

9 Insert the magnetic profile (No. 5) into the opposite wall jamb (Fig. 12).

Insérez le profilé magnétique (No. 5) dans le montant mural opposé (Fig. 12).

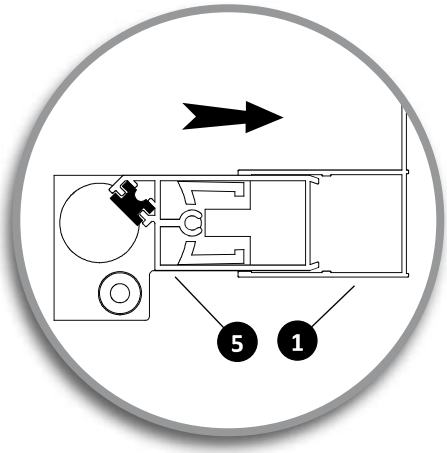

Fig. 13

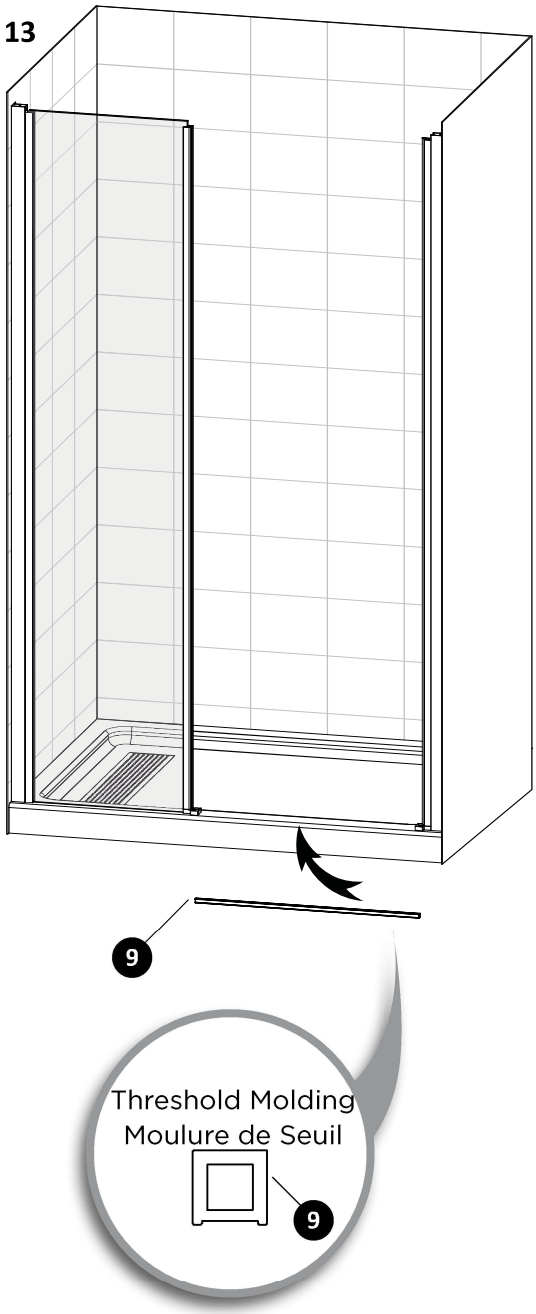

10 Once the fixed panel and the magnetic profile are in place, install the threshold molding (No. 9) between the door anchors (Fig. 13).

Une fois le panneau fixe et le profilé magnétique en place, installez la moulure de seuil (No. 9) entre les ancrages de porte (Fig. 13).

Fig. 14

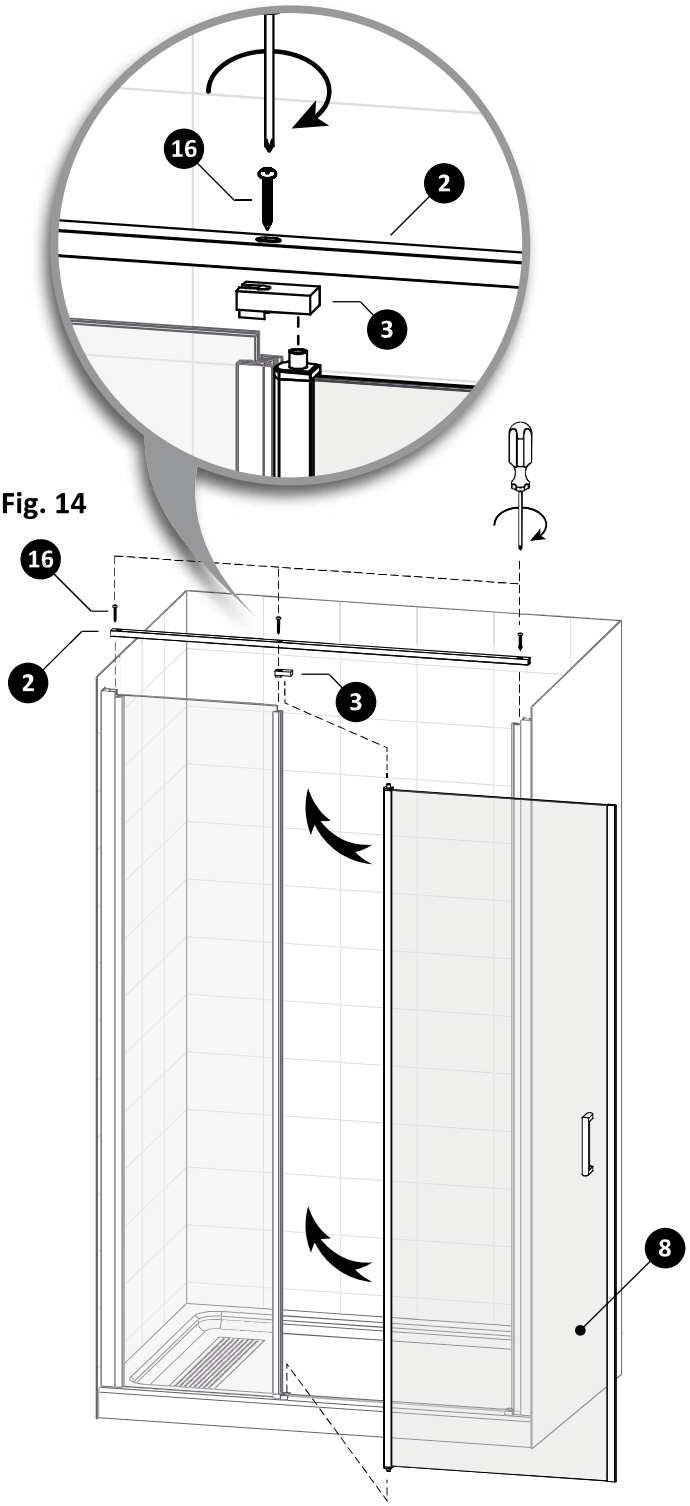

11 Place the door panel assembly (No. 8) onto the bottom pivot (No. 11), shown on Fig. 9, page 10. Then insert the top pivot (No. 3) on the profile of the fixed panel. Afterward, install the horizontal profile (No. 2) with the screws (No. 16). Do NOT tighten the screws completely at this stage (Fig 14).

Déposez le panneau de porte (No. 8) dans le pivot inférieur (No. 11), illustré à la Fig. 9, page 10. Insérez ensuite le pivot supérieur (No. 3) dans le profilé du panneau fixe. Par la suite, installez le profilé horizontal (No. 2) à l'aide des vis (No. 16). N'effectuez PAS le serrage final à ce stade ci (Fig. 14).

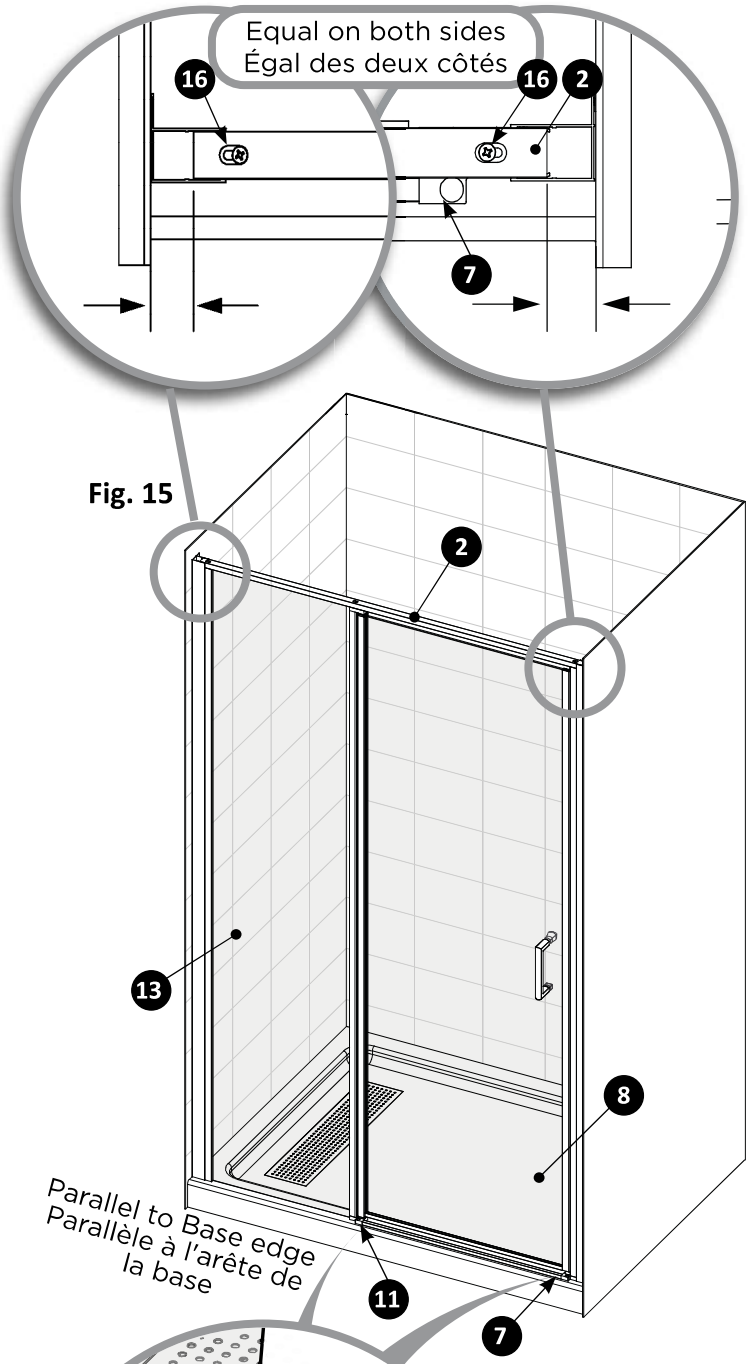

Fig. 15

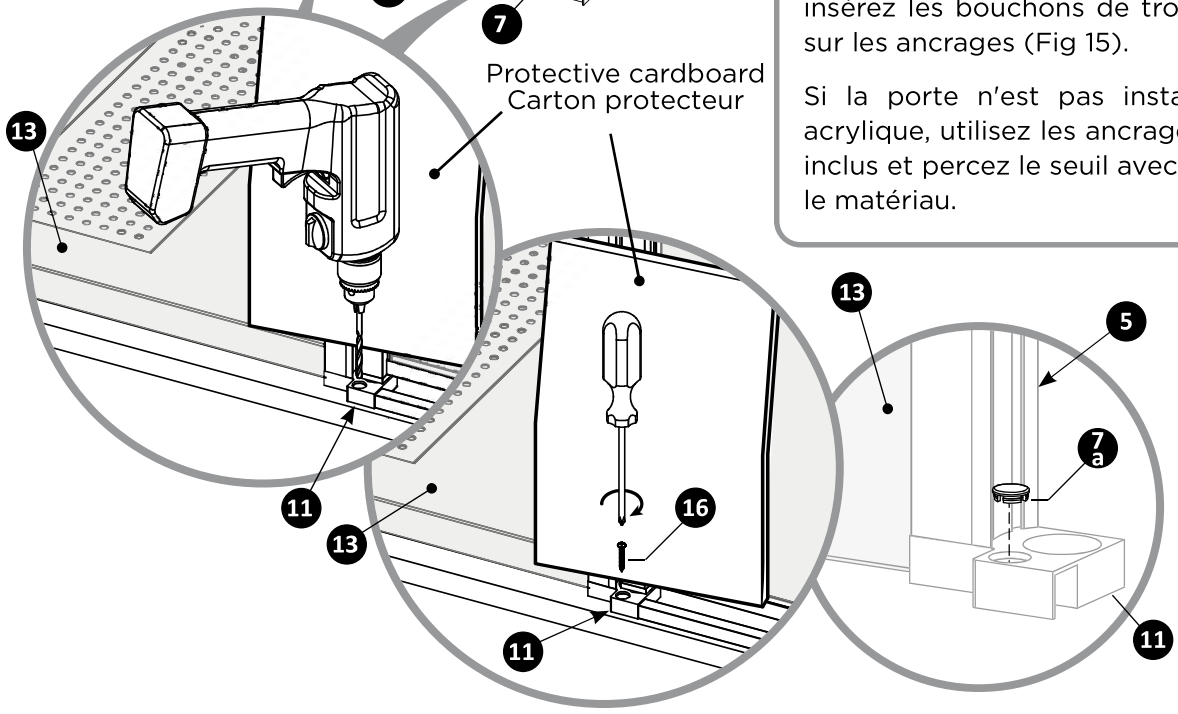

12 Position the fixed panel (No. 13) and the door assembly (No. 8) centered in the alcove. Once the door is positioned, make sure that it opens and closes without interference. If needed, adjust the door opening so the magnetic jamb (No. 5) and door connect safely. Once the door is adjusted, tighten the screws of the horizontal profile (No. 2) permanently.

With a drillbit slightly smaller than the No. 16 screws, drill the screw holes in the door anchors (No. 7 & 11). Next apply silicone caulking on the tip of the screws and fix the door anchors in place. Make sure to protect the profiles with a piece of cardboard during the drilling and screwing steps. Finally, install the screw caps (No. 7.a) on the anchors (Fig. 15).

If the door is not installed on an acrylic base, use the plastic screw anchors (No. 19) included and drill the holes accordingly, with the proper size drillbit for the material.

Positionnez le panneau fixe (No. 13) et l'ensemble de la porte (No. 8) en les centrant dans l'alcôve. Par la suite, vérifiez que la porte ouvre et ferme sans interférence. Au besoin, ajustez l'ouverture de la porte de manière à ce que le montant magnétique (No. 5) et la porte se raccordent en toute sécurité. Une fois les ajustements terminés, serrer les vis du profilé horizontal (No. 2) de façon permanente.

Procédez ensuite au perçage pour les vis des ancrages de porte avec un foret légèrement plus petit que les vis No. 16. Par la suite, appliquez un peu de calfeutrant à la silicone sur le bout des vis et fixez les ancrages (No. 7 & 11). Assurez-vous de protéger les profilés avec une pièce de carton lors des étapes de perçage et vissage. Finalement, insérez les bouchons de trous de vissage (No. 7.a) sur les ancrages (Fig 15).

Si la porte n'est pas installée sur une base en acrylique, utilisez les ancrages de plastique (No. 19) inclus et percez le seuil avec le foret approprié pour le matériau.

Fig. 16

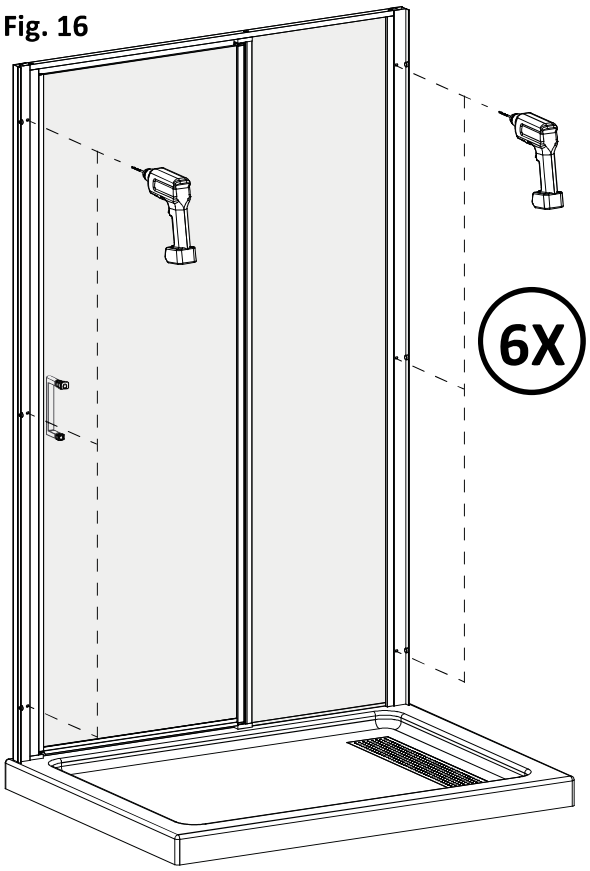

13 Once the door is properly positioned, proceed with the drilling of the pilot holes (Fig. 16) into wall and door jambs. Make sure to use a drillbit slightly smaller than the screws No. 14.

Une fois la porte bien positionnée, vous pouvez procéder au perçage des trous de fixation (Fig. 16) dans les montants du mur et de la porte. Prenez soin d'utiliser un foret légèrement plus petit que les vis No. 14.

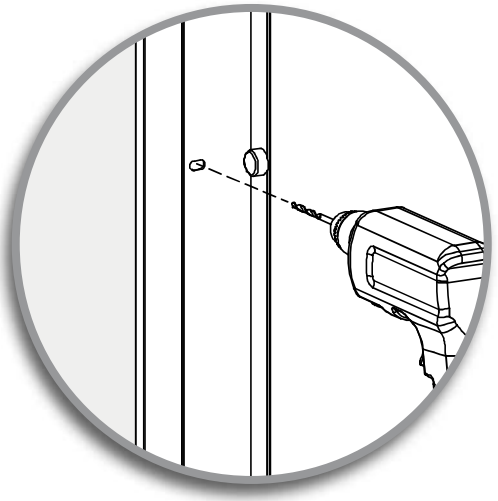

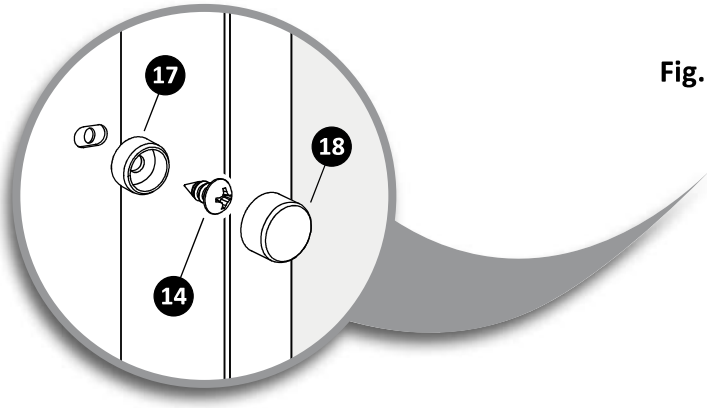

Fig. 17

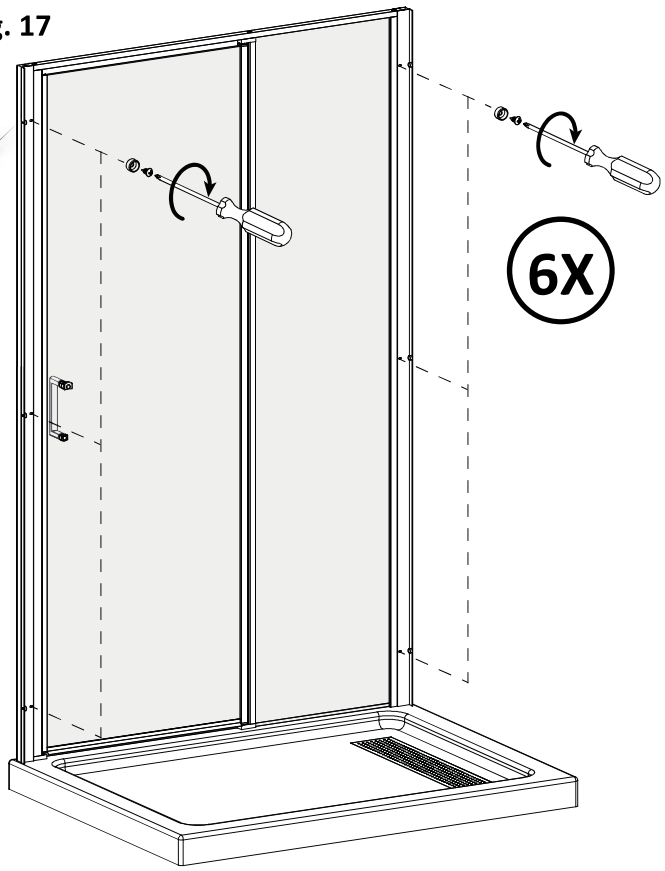

14 After drilling the pilot holes, attach the door frame onto the wall jambs with the screws and screw covers (No. 14, No. 17, No. 18). Make sure the door works properly before permanently securing the door assembly (Fig. 17).

Suite au perçage, fixez le cadre de la porte aux montants muraux à l'aide des vis et des cache-vis (No. 14, No. 17, No. 18). Assurez-vous que le panneau de porte fonctionne correctement avant de le fixer de facon permanente (Fig. 17).

Fig. 18

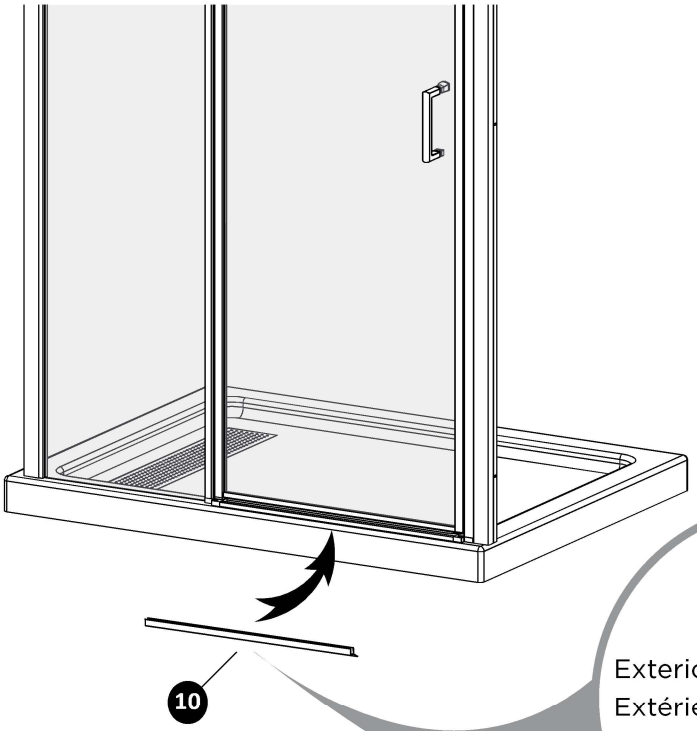

15 Install the water deflector (No. 10) on the bottom edge of the glass door. If necessary cut to length using a utility knife. Make sure to position the lip of the deflector towards the inside of the shower (Fig. 18).

Installez le déflecteur d'eau (No. 10) sur le panneau de verre au bas de la porte. Au besoin, ajustez sa longueur à l'aide d'un couteau utilitaire. La lèvre du déflecteur doit être placée vers l'intérieur de la douche (Fig. 18).

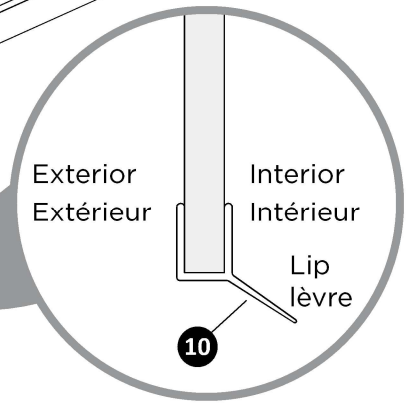

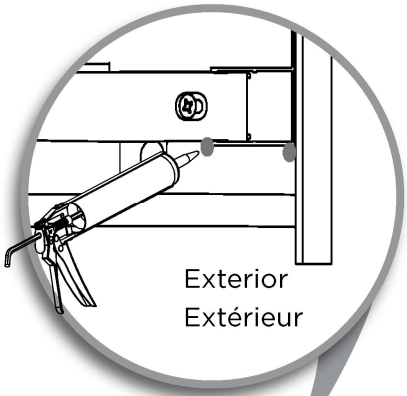



24 HOURS
HEURES

Fig. 19

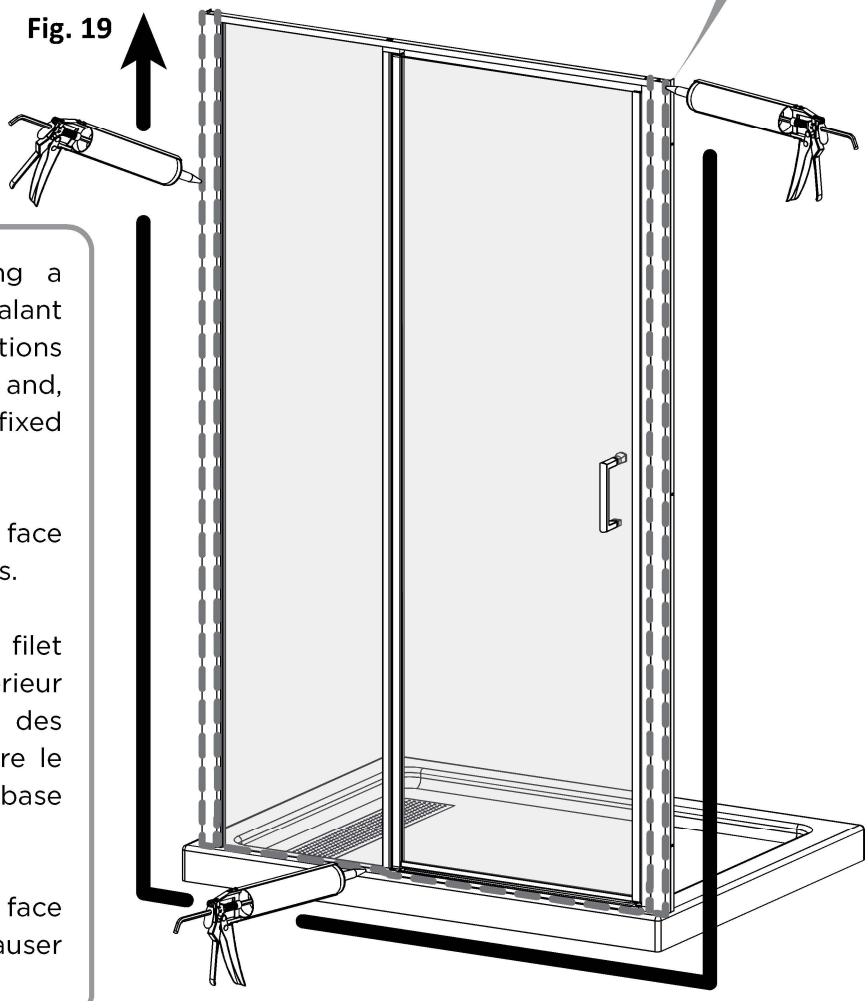

16 Finalize the installation by applying a continuous bead of clear silicone sealant on the outside of the shower door, at the junctions of the wall jambs and the walls on each side and, also at the junction of the bottom of the fixed panel, door sill and the base (Fig 19).

! Do NOT apply caulking on the interior face of the shower as this may result in water leaks.

Finalisez l'installation en appliquant un filet continu de calfeutrant à la silicone à l'extérieur de la douche, tout au long de la jonction des montants muraux et des murs, ainsi qu'entre le bas du panneau fixe, le seuil de la porte et la base (Fig. 19).

! Ne PAS appliquer de calfeutrant sur la face à l'intérieur de la douche car ceci pourrait causer des fuites d'eau.

MAINTENANCE | NETTOYAGE

The manufacturer suggests using only mild detergents or warm soapy water applied with a soft cloth for regular cleaning. Always rinse well after cleaning and dry by blotting with a damp cloth or chamois. The use of scouring pads, gritty cloths and harsh abrasive cleaners should always be avoided.

En utilisant un linge doux, nous recommandons l'usage d'un détergent (non récurant) ou d'une eau savonneuse chaude. Toujours bien rincer après chaque nettoyage et sécher avec un linge humide ou chamois. Éviter toujours l'usage d'abrasif rude, d'un tampon à récurer métallique ou à surface rugueuse.

WARRANTY | GARANTIE

The Technoform products are guaranteed against any manufacturing defect from the date of purchase indicated on the consumer sales receipt. We offer a limited warranty of ten (10) years on our shower bases. This warranty is limited to the original owner and is not transferable to another consumer. The warranty is applicable for the product only and does not cover labour charges, travel expenses, the cost of installation or removal, as well as carrier fees. At its discretion, the manufacturer will, at its own expense, replace or repair any defective product during the warranty period if the installation is compliant (does not include the aforementioned costs). The warranty does not apply to stains caused by ferrous or hard water. This warranty does not cover damage caused by abuse, neglect, misuse, breakage resulting from shocks, improper handling, modifications made to the product, usage of abrasive or chemical products. If that was the case, the guarantee would be revoked without further recourse. **This warranty is valid only if the installation instructions have been followed and that the installation is compliant with the instruction manual.** This warranty is limited to the choice of the manufacturer regarding the replacement or repair. No compensation may be claimed as a result of an accident during installation or during the use of the product.

In accordance with the Consumer Protection Act, Technoform industries guarantees the availability of replacement parts or repair services in the event of a defect in the product delivered to the consumer, as well as the information necessary for the maintenance of the products during the period of the legal warranty and to the extent provided by law. Any restriction or exception to this availability will be clearly disclosed to the consumer before the sale.

Les produits Technoform sont garantis contre tout défaut de fabrication à partir de la date d'achat indiquée sur le coupon de caisse du consommateur. Nous offrons une garantie limitée de dix (10) ans sur les bases de douche. Cette garantie s'adresse au propriétaire original et n'est donc pas transférable à un autre consommateur. Elle porte sur le produit, mais n'inclut pas la main d'œuvre et ne comprend pas les frais de déplacement, les frais d'installation ou de désinstallation, ni les frais de transport. À sa discrétion, le manufacturier assurera à ses frais le remplacement ou la réparation de tout produit défectueux durant la période de garantie si l'installation est conforme (n'inclut pas les frais mentionnés ci-dessus). La garantie ne s'applique pas aux tâches causées par une eau ferreuse ou dure. Cette garantie ne couvre pas les dommages causés par un usage abusif, la négligence, le mauvais usage, les bris résultant de chocs, de mauvaises manutentions, de modifications du produit, de l'utilisation de produits chimiques ou abrasifs. Si tel était le cas, cette garantie serait révoquée sans aucun autre recours. **Cette garantie n'est valide que si les instructions d'installation ont été suivies et que l'installation est conforme au manuel d'installation.** Cette garantie se limite au choix du manufacturier concernant le remplacement ou la réparation. Aucune indemnité ne pourra etre reclamée à la suite d'un accident survenu lors de l'installation ou lors de l'usage du produit.

Conformément à la loi sur la protection du consommateur, Technoform industries garantit la disponibilité des pièces de rechange ou de réparation en cas de défaut dans le produit livré au consommateur ainsi que les renseignements nécessaires à l'entretien des produits pendant la durée de la garantie légale et dans la mesure prévue par la loi.Toute restriction ou exception à cette disponibilité sera clairement indiquée au consommateur avant la vente.

CONTACT INFORMATIONS | COORDONNÉES

Technoform Industries

10, rue Roger-Dorais,
Saint-Rémi (Québec) J0L 2L0

☎ **450.699.2424 – 1 877.377.4494**
450.699.8484
info@technoform.ca
www.technoform.ca