TECHNOFORM™ INDUSTRIES

NEO-ANGLE Shower Door

INSTALLATION MANUAL

38"

Porte de douche **NÉO-ANGLE**

MANUEL D'INSTALLATION

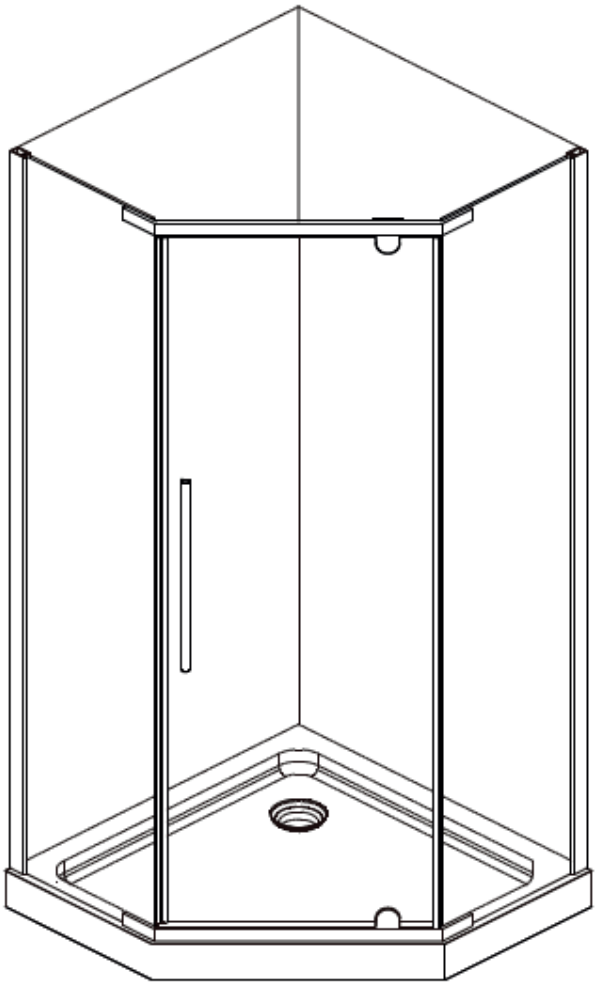

CSK38N - IVYSK38N

RSD201603-08

FABRIQUÉE EN CHINE ET IMPORTÉE PAR | MADE IN CHINA AND IMPORTED BY

INDUSTRIES TECHNOFORM LTÉE

TECHNOFORM™ INDUSTRIES

BEFORE GETTING STARTED | AVANT DE COMMENCER

- This guide covers the installation process as well as the maintenance of your new Technoform shower door. Please read it carefully prior to installation. You should then keep it in a safe place for future reference.
- We recommend that you have two people on hand to proceed with the shower door installation.
- Remove the product from its packaging and make sure that all of the parts are accounted for and that the product is in good condition. Should the inspection reveal that the product is damaged or that it has a manufacturing defect, contact the distributor at once. The warranty does not cover damages or finishing defects once the product has been installed. The responsibility for shipping damages ceases upon delivery of the product in good order to the carrier. All complaints regarding damages due to shipping must be made directly to the carrier.
- You must protect the product, in particular the glass panels, during moving and/or installation.
- Wait 24 hours after the installation before using the shower (until silicone is dry).
- Do NOT use excessive force to open or close the glass shower panels.

- Ce manuel traite de l'installation et de l'entretien de votre nouvelle porte de douche Technoform. Veuillez en lire le contenu avant d'entamer l'installation. Par la suite, assurez-vous de le conserver dans un lieu sûr pour référence future.
- Nous vous recommandons d'être deux personnes pour procéder à l'installation de la porte de douche.
- Retirez le produit de son emballage et assurez-vous que toutes les pièces s'y trouvent et que le produit est en bon état. Si l'inspection révèle que le produit est endommagé ou qu'il y a un défaut de fabrication, veuillez communiquer avec le distributeur. La garantie ne couvre pas les dommages ou les défauts de finition une fo is le produit installé. La responsabilité quant aux dommages survenus lors du transport cesse lorsque le produit est transféré au transporteur. Toute plainte liée à un dommage dû au transport doit être directement soulevée auprès du transporteur.
- Il faut prendre soin de protéger le produit, en particulier les panneaux de verre, durant la manutention et l'installation.
- Attendez 24 heures après l'installation avant d'utiliser la douche (jusqu'à ce que le silicone soit sec).
- Ne PAS utiliser de la force excessive pour ouvrir et fermer les panneaux de verre.

REQUIRED TOOLS | OUTILS REQUIS

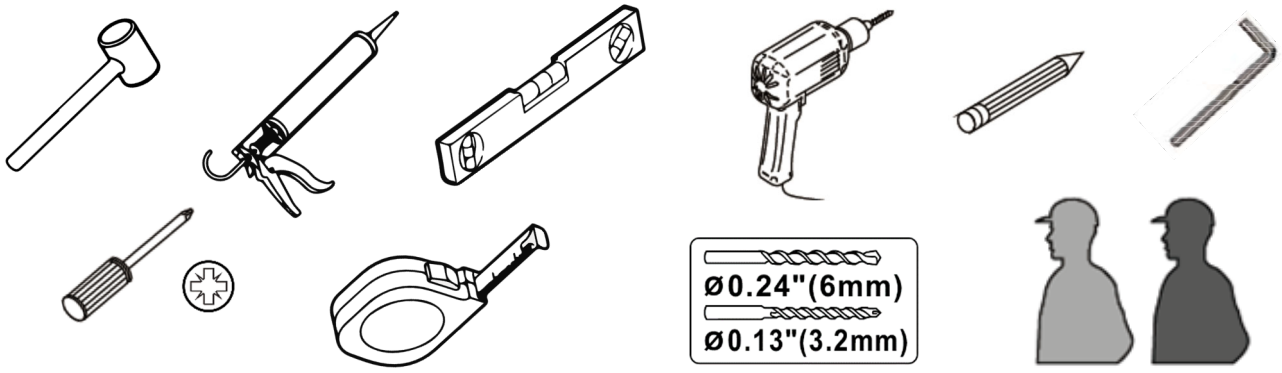



This product is heavy and may require two people for its installation.
Ce produit est lourd et peut nécessiter deux personnes pour l'installation.

TECHNOFORM™ INDUSTRIES

PARTS | PIÈCES

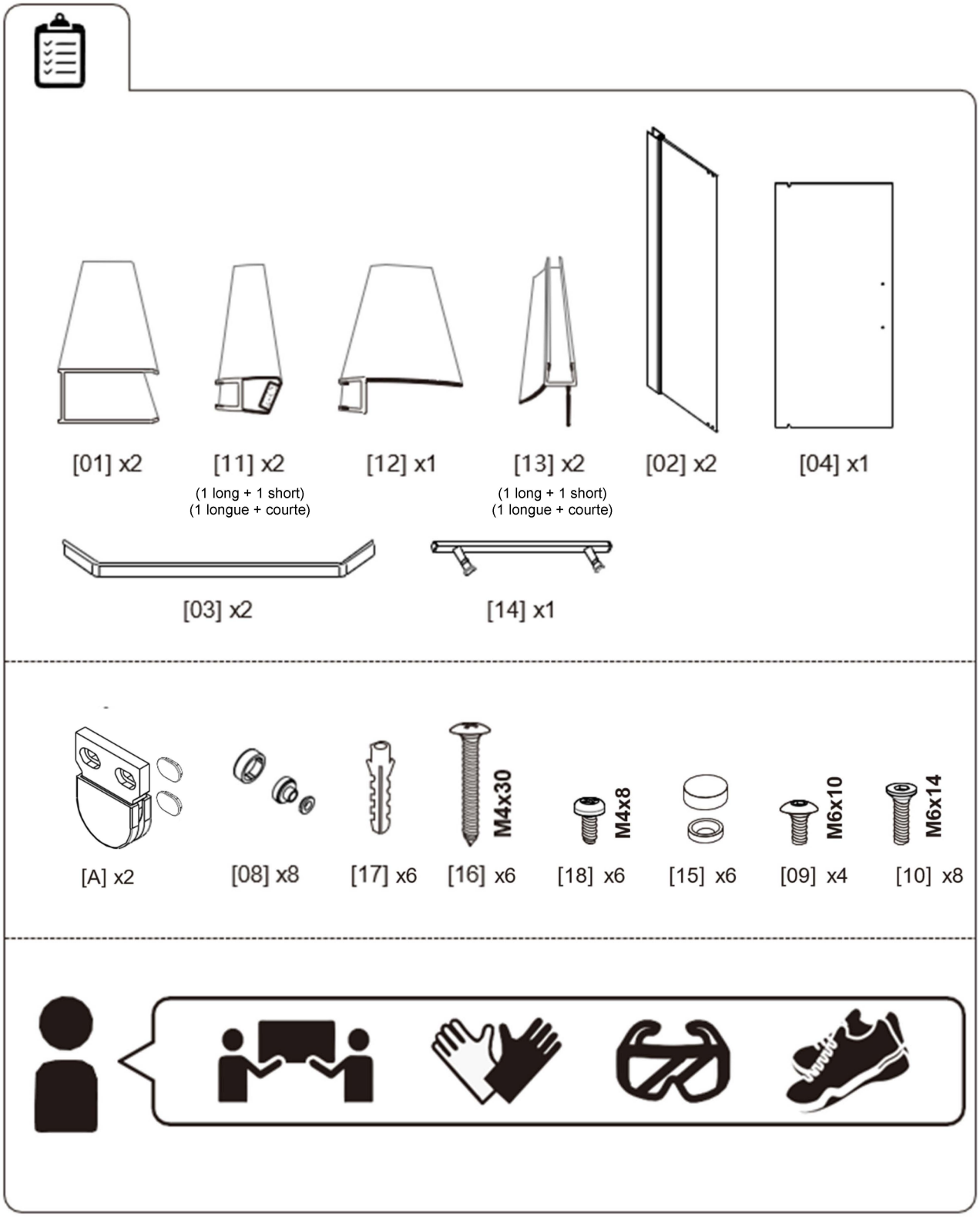

TECHNOFORM™ INDUSTRIES

PARTS | PIÈCES

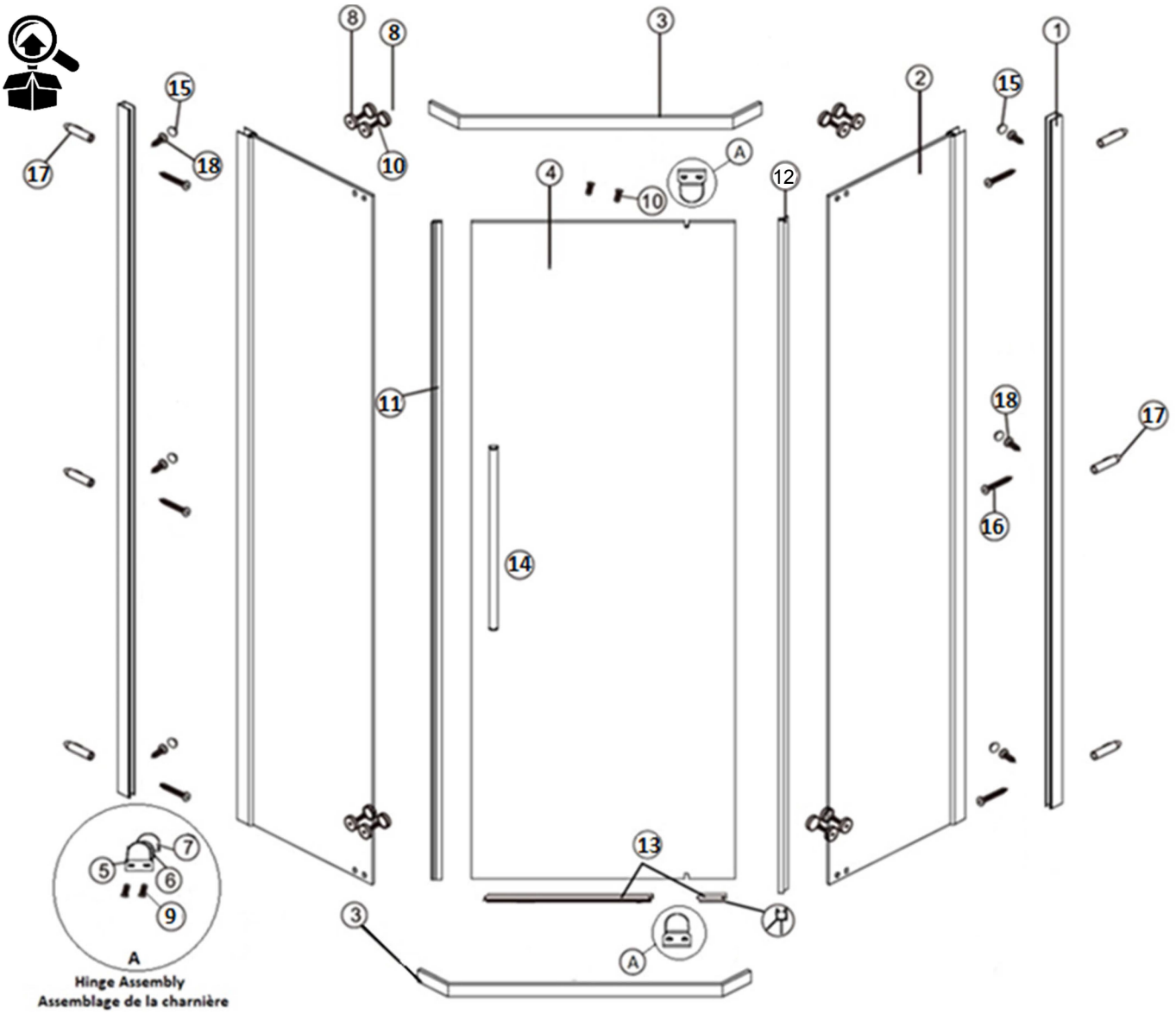

No.	Description	Qty Qté
1	*Wall jamb* | Montant mural	2
2	*Fixed side panel* | Panneau de côté fixe	2
3	*Top and bottom track* | Rail du haut et du bas	2
4	*Glass door* | Porte en verre	1
5-A	*Mounting block for hinges* | Bloc de montage pour charnières	2
6-A	*Hinge* | Charnière	2
7-A	*Cover for hinges* | Couvert pour charnières	4
8	*Plastic washer + screw cover* | Rondelle de plastique + cache-vis	8
9	*Screw* M6X10 Vis	4
10	*Screw* M6X14 Vis	8
11	*Door magnetic gasket* | Joint d'étanchéité magnétique pour porte	2

No.	Description	Qty Qté
12	*Door gasket* | Joint d'étanchéité pour porte	1
13	*Gasket for door bottom* | Joint d'étanchéité pour bas de porte	2
14	*Handle* | Poignée	1
15	*Screw cover* | Cache-vis	6
16	*screw* M4X30 Vis	6
17	*Wall plug* | Cheville	6
18	*Screw* M4X8 Vis	6

STEPS TO FOLLOW | ÉTAPES À SUIVRE

1

A. Using screws, no. 10, fix the top and bottom tracks, no. 3, to the fixed side panels, no. 2, by inserting the plastic washers, no. 8, into the appropriate holes, then install the screw cover caps, no. 8.

B. Temporarily insert the wall jambs, no. 1, inside the fixed side panels, no. 2.

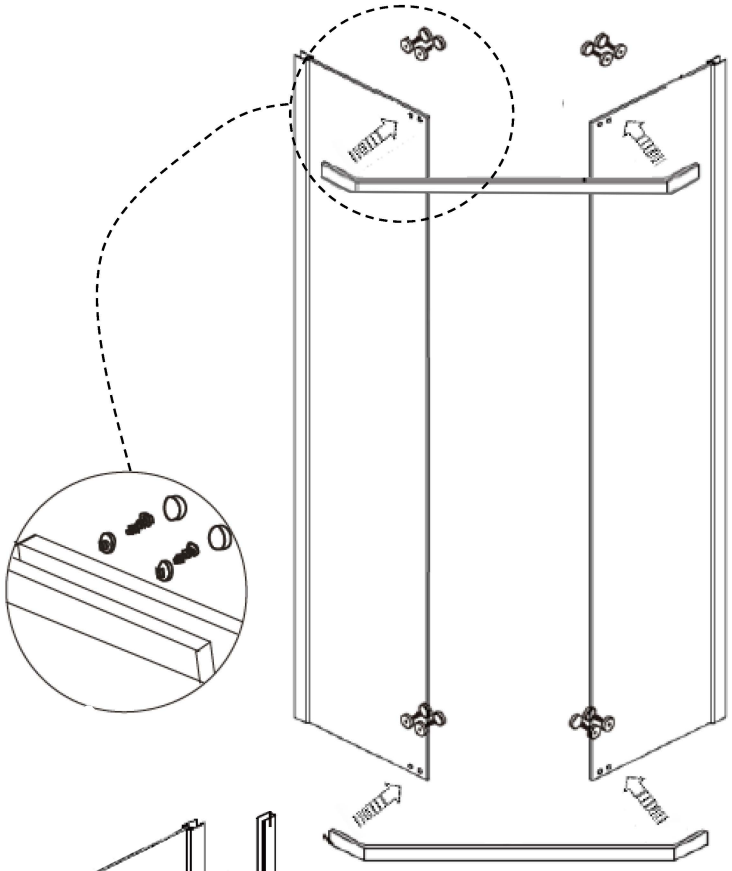

A

B

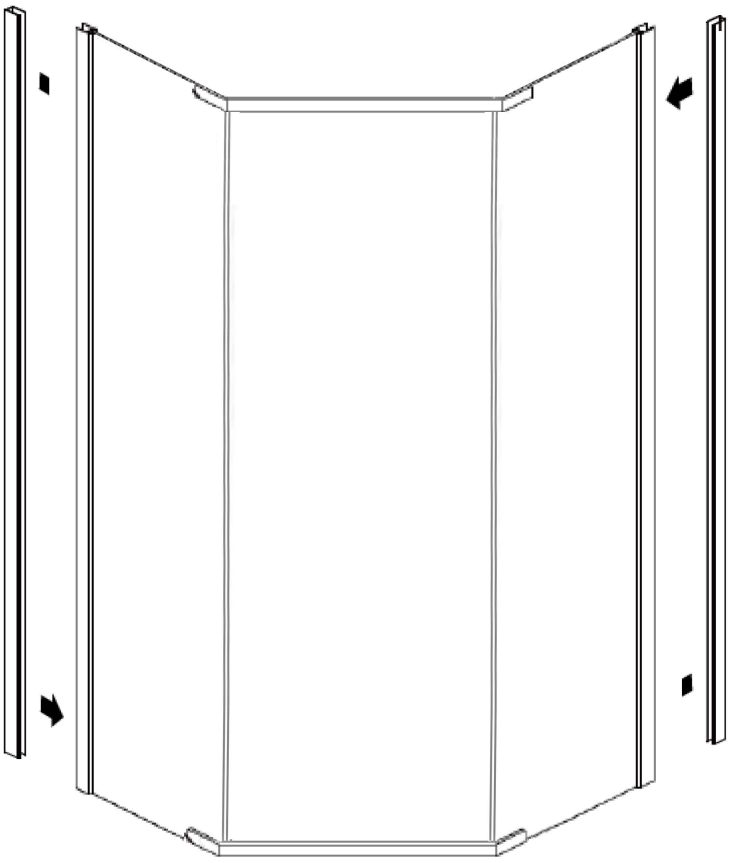

A. À l'aide des vis, no. 10, fixez les rails du haut et du bas, no. 3, aux panneaux de côté fixes, no. 2, en insérant les rondelles de plastique, no.8, dans les trous appropriés, puis installez les cache-vis, no. 8.

B. Insérez temporairement les montants muraux, no.1, à l'intérieur des panneaux de côté fixes, no.2.

TECHNOFORM™ INDUSTRIES

2

A. Position the complete structure on the shower base.

B. Proceed with the vertical levelling of the wall jambs (no. 1) and the horizontal levelling of the tracks no. 3, trace reference lines, then remove the complete structure.

C. Reposition one of the wall jambs, no. 1 by aligning it with the reference lines previously drawn. Mark drill holes, then remove the wall jamb, no.1.

D. With a 0.24" drill bit, drill 3 holes into the drywall (into the marked drill holes). Insert the wall plugs no. 17. We recommend that you put a drop of silicone prior to permanently fixing them in place.

E. Secure the wall jamb, no. 1, using screws no.16.

F. Repeat the steps for the second wall jamb.

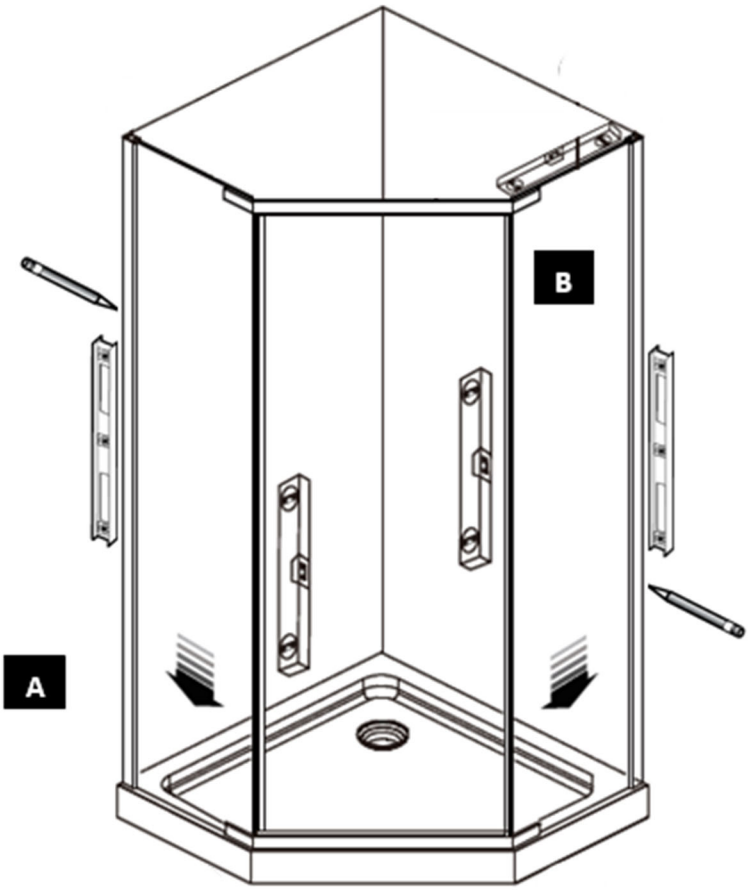

A. Positionnez la structure complète sur la base de douche.

B. Procédez au nivelage vertical des montants muraux, no. 1, et au nivelage horizontal des rails, no. 3, puis tracez les lignes de repères. Retirez ensuite la structure complète.

C. Repositionnez un des montants muraux, no. 1, en l'alignant avec les lignes de repères tracées au préalable. Marquez ensuite les repères de perçage et enlevez le montant mural, no. 1.

D. Avec une mèche de 0.24", percez 3 trous dans le gypse (aux repères de perçage), puis insérez les chevilles, no. 17. Nous vous recommandons de mettre une goutte de silicone avant de les fixer de façon définitive.

E. Fixez le montant mural, no.1, à l'aide des vis no.16.

F. Répétez les étapes pour le deuxième montant mural.

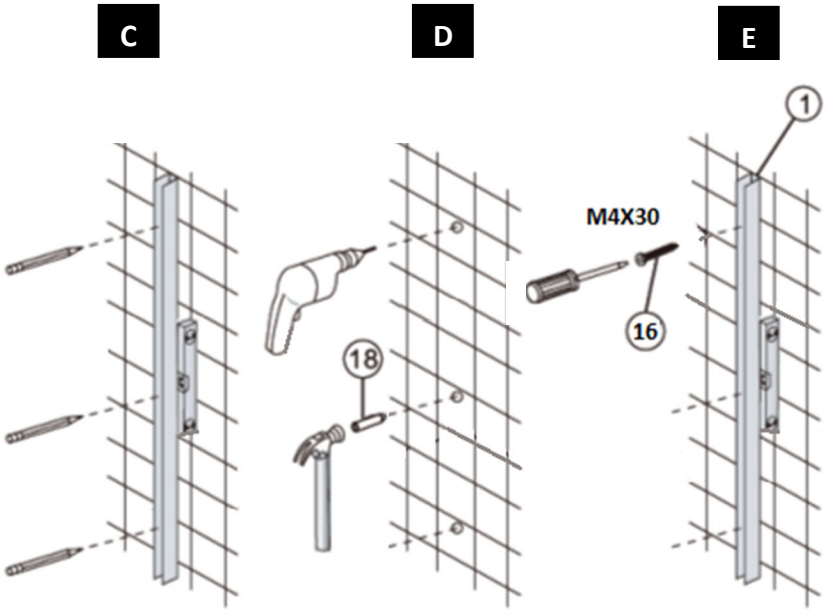

TECHNOFORM™ INDUSTRIES

3

A. *Drill 4 equally spaced holes of 3.2 mm in the interior of the wall jambs, no. 1.*

B. *Fix the structure to the wall jamb, no. 1, using screws, no. 18, then install the screw cover caps, no. 15.*

C. *Fix the mounting block for hinges, no. 5, to the bottom track, no.3 using screws, no. 10.*

D. *Insert the mounting block for hinges, no. 5-A, in the hole at the top of the door, no. 4, and now slide the door, no. 4, in the mounting block for hinges, no. 5-A, at the bottom.*

E. *Fix the mounting block for hinges, no.5-A, to the top track, no.3, using screws, no.10.*

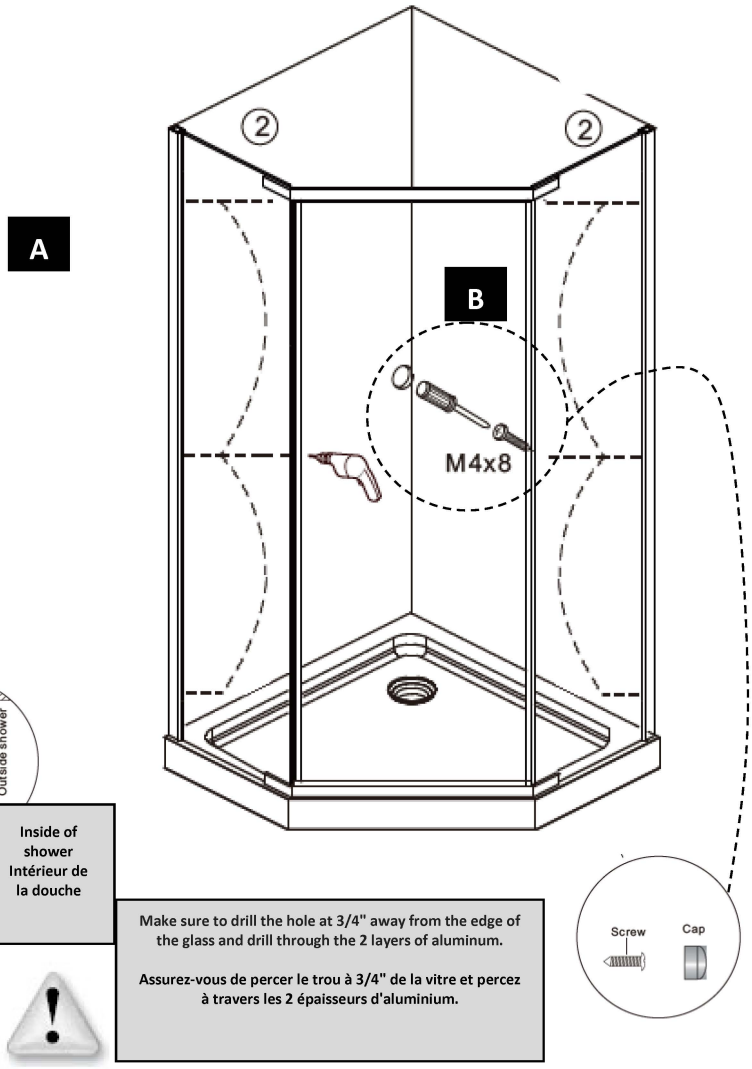

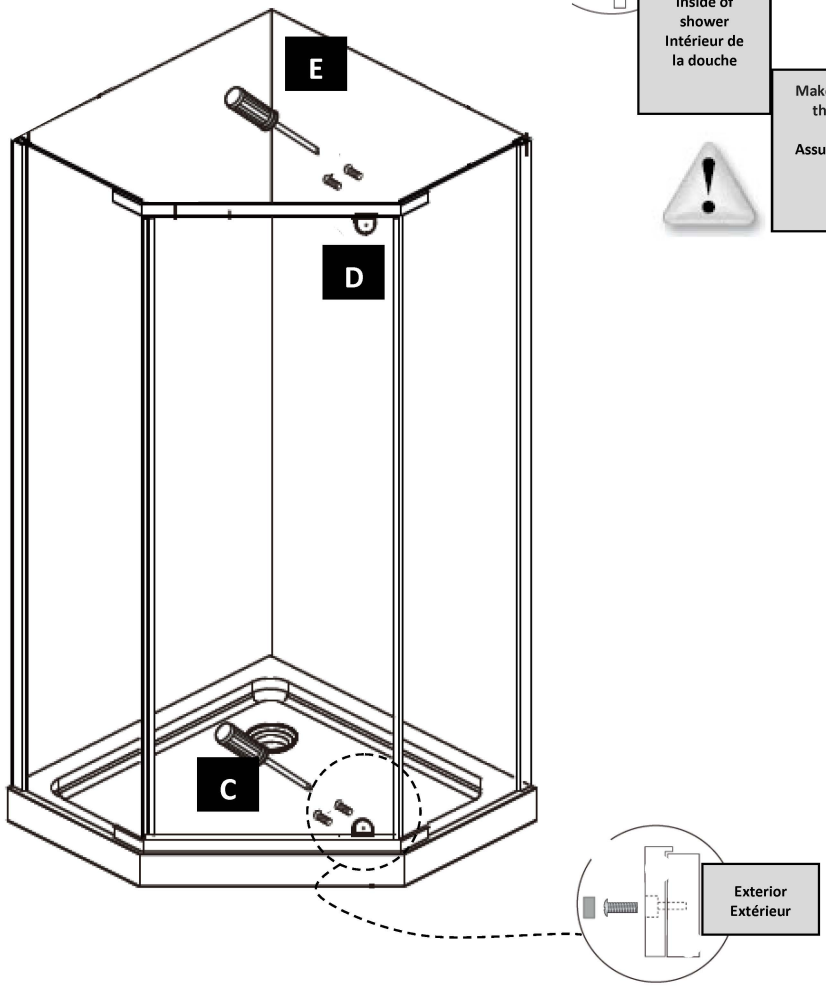

A. Percez 4 trous équidistants de 3,2 mm à l'intérieur des montants muraux, no. 1.

B. Fixez la structure sur les montants muraux, no.1, à l'aide des vis, no. 18, puis installez les caches-vis, no. 15.

C. Fixez le bloc de montage pour charnières, no. 5-A sur le rail du bas, no. 3 à l'aide des vis, no. 10.

D. Insérez le bloc de montage pour charnières, no.5, dans le trou du haut de la porte, no. 4, et glissez maintenant la porte, no. 4, dans le bloc de montage pour charnières, no. 5, du bas.

E. Fixez le bloc de montage pour charnières, no. 5-A, sur le rail du haut, no. 3, à l'aide des vis, no. 10.

TECHNOFORM™ INDUSTRIES

4

A. Proceed with the adjustment of the door no.4, using the screws on the mounting block for hinges. Leave equal spaces at the top and bottom, and on both sides.

B. *Slide the cover for hinges, no.7-A, on the hinges, no.6-A. We recommend that you put a drop of silicone prior to permanently fixing them in place.*

C. Install the handle, no.14, on the door, no.4, using the hardware supplied in the box with the handle.

D. Insert the door magnetic gasket no.11, on the door, no.4, and on the fixed side panel, no.2.

E. Install the door gasket no.12, and the gasket for the door bottom no.13, on the door no.4.

F. Apply a bead of silicone (on the outside of the shower) along the wall jambs no.1, and on the bottom track no.3.

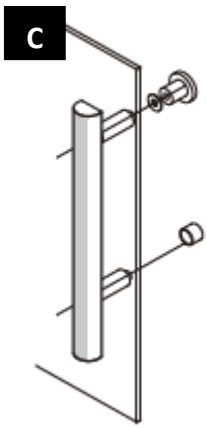

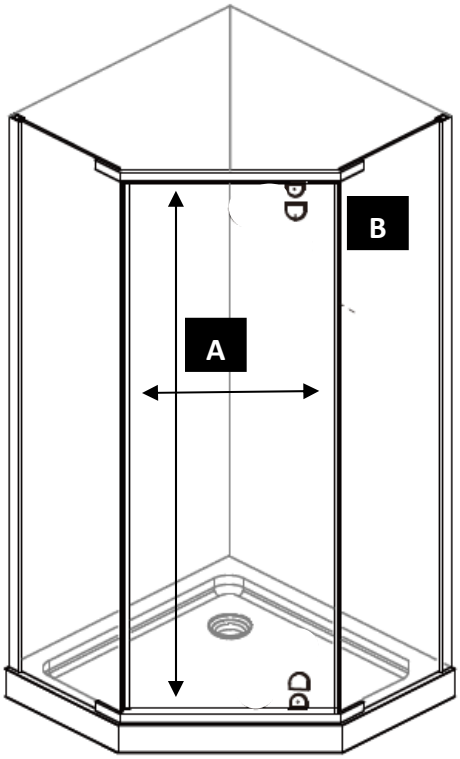

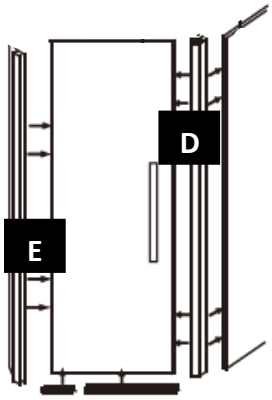

A. Procédez à l'ajustement de la porte no.4, à l'aide des vis sur les blocs de montage pour charnières. Laissez des espaces égales en haut et en bas, ainsi que des deux côtés.

B. Glissez les couverts pour charnières no.7-A, sur les charnières, no.6-A. Nous vous recommandons de mettre une goutte de silicone avant de les fixer de façon définitive.

C. Installez la poignée no.14, sur la porte no.4, à l'aide de la quincaillerie fournie dans la boîte de la poignée.

D. Insérez le joint d'étanchéité magnétique pour porte no.11, sur la porte no.4, et sur le panneau fixe no.2.

E. Installez le joint d'étanchéité pour porte no.12, ainsi que le joint d'étanchéité pour bas de porte no.13, sur la porte no. 4.

F. Appliquez un cordon de silicone (à l'extérieur de la douche) le long des montants muraux no. 1, et sur le rail du bas no. 3.



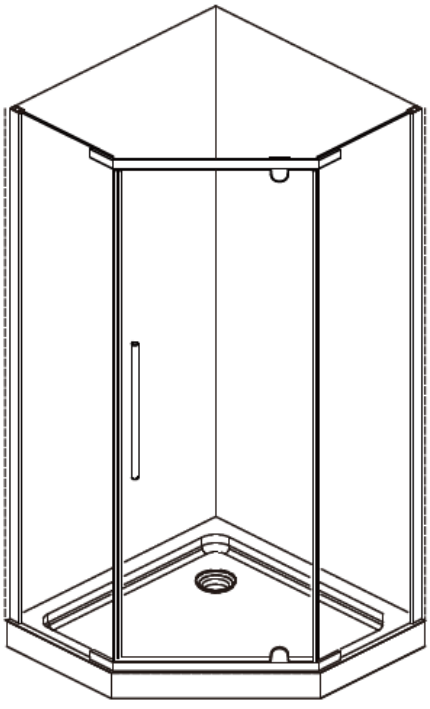





IMPORTANT: The silicone must only be put from the outside of the shower. Then wait 24 hours after the installation before using the shower (until the silicone is dry).

IMPORTANT: Le silicone doit être appliqué à partir de l'extérieur de la douche seulement. Attendez ensuite 24 heures après l'installation avant d'utiliser la douche (jusqu'à ce que le silicone soit sec).

TECHNOFORM™ INDUSTRIES

MAINTENANCE | NETTOYAGE

The manufacturer suggests using only mild detergents or warm soapy water applied with a soft cloth for regular cleaning. Always rinse well after cleaning and dry by blotting with a damp cloth or chamois. The use of scouring pads, gritty cloths and harsh abrasive cleaners should always be avoided.

En utilisant un linge doux, nous recommandons l'usage d'un détergent (non récurrent) ou d'une eau savonneuse chaude. Toujours bien rincer après chaque nettoyage et sécher avec un linge humide ou chamois. Éviter toujours l'usage d'abrasif rude, d'un tampon à récurer métallique ou à surface rugueuse.

WARRANTY | GARANTIE

The Technoform products are guaranteed against any manufacturing defect from the date of purchase indicated on the consumer sales receipt. We offer a limited warranty of three (10) years on our shower doors. This warranty is limited to the original owner and is not transferable to another consumer. The warranty is applicable for the product only and does not cover labour charges, travel expenses, the cost of installation or removal, as well as carrier fees. At its discretion, the manufacturer will, at its own expense, replace or repair any defective product during the warranty period if the installation is compliant (does not include the aforementioned costs). The warranty does not apply to stains caused by ferrous or hard water. This warranty does not cover damage caused by abuse, neglect, misuse, breakage resulting from shocks, improper handling, modifications made to the product, usage of abrasive or chemical products. If that was the case, the guarantee would be revoked without further recourse. This warranty is valid only if the installation instructions have been followed and that the installation is compliant with the instruction manual. This warranty is limited to the choice of the manufacturer regarding the replacement or repair. No compensation may be claimed as a result of an accident during installation or during the use of the product.

In accordance with the Consumer Protection Act, Technoform industries guarantees the availability of replacement parts or repair services in the event of a defect in the product delivered to the consumer, as well as the information necessary for the maintenance of the products during the period of the legal warranty and to the extent provided by law. Any restriction or exception to this availability will be clearly disclosed to the consumer before the sale.

Les produits Technoform sont garantis contre tout défaut de fabrication à partir de la date d'achat indiquée sur le coupon de caisse du consommateur. Nous offrons une garantie limitée de dix (10) ans sur les bases de douche. Cette garantie s'adresse au propriétaire original et n'est donc pas transférable à un autre consommateur. Elle porte sur le produit, mais n'inclut pas la main d'œuvre et ne comprend pas les frais de déplacement, les frais d'installation ou de désinstallation, ni les frais de transport. À sa discrétion, le manufacturier assurera à ses frais le remplacement ou la réparation de tout produit défectueux durant la période de garantie si l'installation est conforme (n'inclut pas les frais mentionnés ci-dessus). La garantie ne s'applique pas aux tâches causées par une eau ferreuse ou dure. Cette garantie ne couvre pas les dommages causés par un usage abusif, la négligence, le mauvais usage, les bris résultant de chocs, de mauvaises manutentions, de modifications du produit, de l'utilisation de produits chimiques ou abrasifs. Si tel était le cas, cette garantie serait révoquée sans aucun autre recours. Cette garantie n'est valide que si les instructions d'installation ont été suivies et que l'installation est conforme au manuel d'installation. Cette garantie se limite au choix du manufacturier concernant le remplacement ou la réparation. Aucune indemnité ne pourra etre reclamée à la suite d'un accident survenu lors de l'installation ou lors de l'usage du produit.

Conformément à la loi sur la protection du consommateur, Technoform industries garantit la disponibilité des pièces de rechange ou de réparation en cas de défaut dans le produit livré au consommateur ainsi que les renseignements nécessaires à l'entretien des produits pendant la durée de la garantie légale et dans la mesure prévue par la loi.Toute restriction ou exception à cette disponibilité sera clairement indiquée au consommateur avant la vente.

Industries Technoform ltée
10, rue Roger-Dorais,
Saint-Rémi (Québec) J0L 2L0