TechnoDesign®MD

INSTALLATION GUIDE | GUIDE D'INSTALLATION

TRANSCEND

RECTANGULAR SHOWER DOOR
AND RETURN PANEL FOR CORNER INSTALLATION

PORTE DE DOUCHE RECTANGULAIRE
ET PANNEAU DE RETOUR POUR INSTALLATION EN COIN

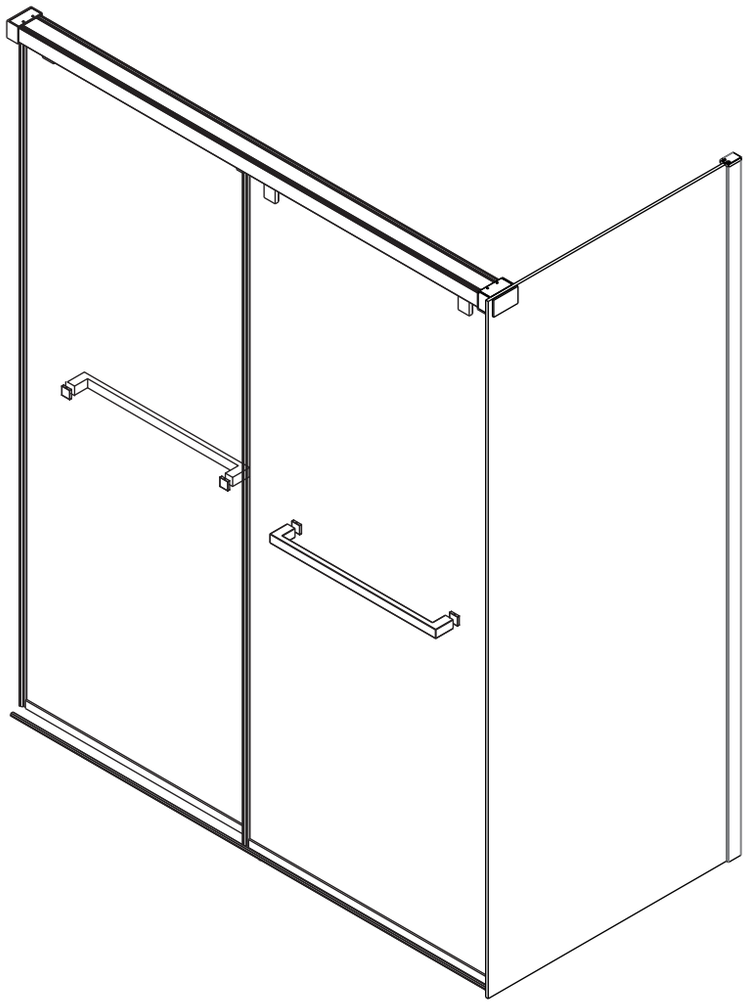

GARANTIE 10 ANS -YEAR WARRANTY

PRODUCT CODES CODES DE PRODUIT	**TBSK4832C - TBSK4836C** **TBSK6032C - TBSK6036C**

TECHNOFORM INDUSTRIES

PRIOR TO INSTALL | AVANT DE COMMENCER

Please inspect the product immediately upon receipt for transit damage, missing packs/parts or manufacturing fault. Damage reported after installation cannot be accepted. Please handle the product with care avoiding knocks and shock loading to all sides and edges of the glass. For any default or damage found, contact your distributor. The warranty does not cover damages caused by shipping.

Veuillez inspecter le contenu de la boîte immédiatement après réception afin de valider qu'il n'y ait pas de bris, pièces manquantes ou défauts de fabrication. Les dommages signalés suite à l'installation ne seront pas acceptés. Veuillez manipuler le produit avec soin en évitant les chocs. Pour tout dommage trouvé, veuillez contacter votre distributeur. La garantie ne couvre pas les bris causés par le transport.

⚠ IMPORTANT

Safety glass can not be re-worked.

Please read these instructions carefully before start of installation. Special care should be taken when drilling walls to avoid hidden pipes or electrical cables.

Note: This product is heavy and may require two people to install.

Le verre ne peut être retravaillé.

Veuillez lire ces instructions minutieusement avant de commencer l'installation. Une attention particulière doit être portée lors du perçage des murs afin d'éviter les tuyaux ou câbles électriques cachés.

Remarque : Ce produit est lourd et peut nécessiter deux personnes pour l'installer.

CARE AND CLEANING | ENTRETIEN ET NETTOYAGE

- After use, your shower should be cleaned with soap and water. This is especially important in areas with hard water, as insoluble minerals can deposit and accumulate.
- Cleaners of a gritty or abrasive nature should not be used. Care should be taken to avoid contact with strong chemicals such as organic solvents and strippers.
- Class cleaners can be used but with caution, if in doubt contact the manufacturer of thecleaner in question.
- Please keep these instructions for aftercare and customer service details.

- Après utilisation, votre douche doit être nettoyée avec du savon et de l'eau. Ceci est particulièrement important dans les régions où l'eau est dure, car des minéraux insolubles peuvent se déposer et s'accumuler.
- Les nettoyants de nature abrasive ou granuleuse ne doivent pas être utilisés. Il faut veiller à éviter tout contact avec des produits chimiques forts tels que les solvants organiques et les décapants.
- Les nettoyants pour verre peuvent être utilisés avec précaution, en cas de doute, contactez le fabricant du nettoyant en question.
- Veuillez conserver ces instructions pour l'entretien et les détails du service client.

FOR YOUR SAFETY | POUR VOTRE SÉCURITÉ

		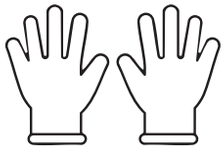	
Safety glasses Lunettes de sécurité	Closed shoes Chaussures fermées	Protective gloves Gants de protection	This product is heavy and may require two people for its installation. Ce produit est lourd et peut nécessiter deux personnes pour l'installation.

REQUIRED TOOLS | OUTILS REQUIS

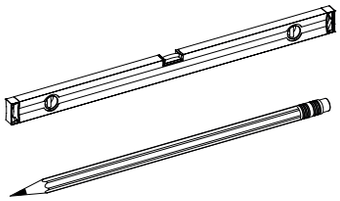	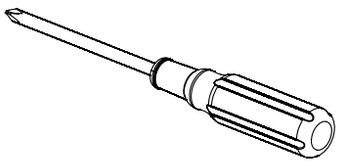	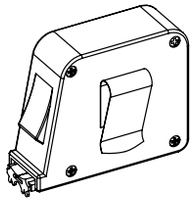	1/4 in./po  1/8 in./po  3/32 in./po 
Level and pencil Niveau et crayon	Cross-headed Phillips screwdriver Tournevis cruciforme Phillips	Measuring tape Ruban à mesurer	Drill bits Mèches de forage
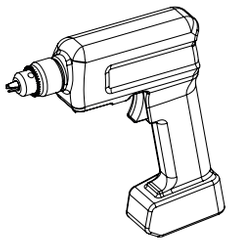	12 in./po 	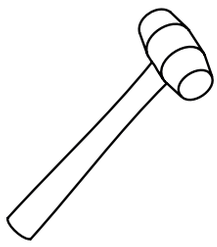	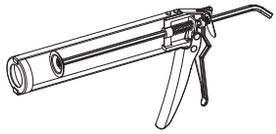
Electric drill Perceuse électrique	Bit extension Rallonge de mèche	Rubber mallet Maillet en caoutchouc	Caulking gun Pistolet à calfeutrer
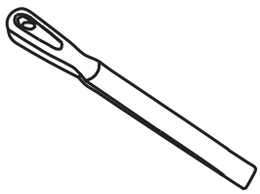	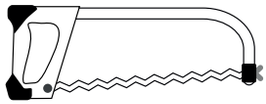		
Metal file Lime métallique	Hacksaw Scie à métaux		

BOX 1 OF 2 | BOÎTE 1 SUR 2

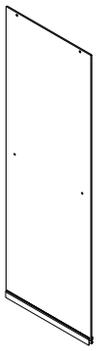

1 x 2

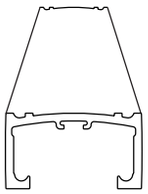

2 x 1

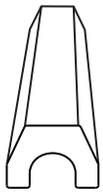

3 x 1

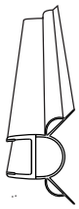

4 x 4

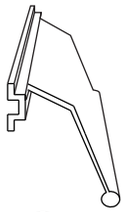

5 x 2

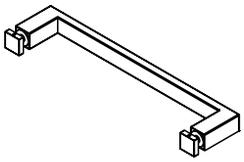

6 x 2

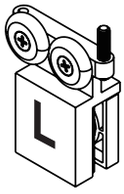

7 x 2



8 x 2

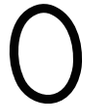

9 x 4

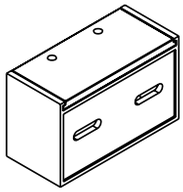

10 x 2

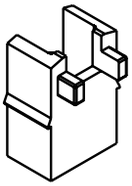

11 x 4

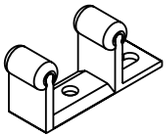

12 x 1



13 x 4



14 x 2



15 x 6



16 x 1



17 x 1



18 x 1



19 x 1



20b x 1

⚠ IMPORTANT

In the case of a corner installation, accessories No. 12, 17, 18, and 19 are not required.

Dans le cas d'une installation en coin, les accessoires n°12, 17, 18 et 19 ne sont pas requis.

BOX 2 OF 2 | BOÎTE 2 SUR 2

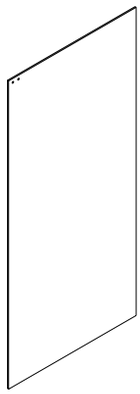 20 x 1	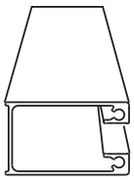 21 x 1	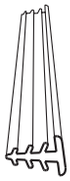 22 x 1	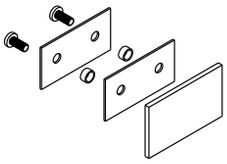 23 x 1	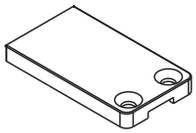 24 x 1
 ST4.2x32 25 x 4	 ST4.2x16 26 x 2	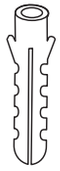 27 x 4	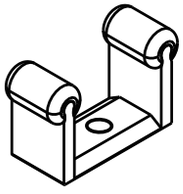 28 x 1	 29 x 1

PARTS | PIÈCES

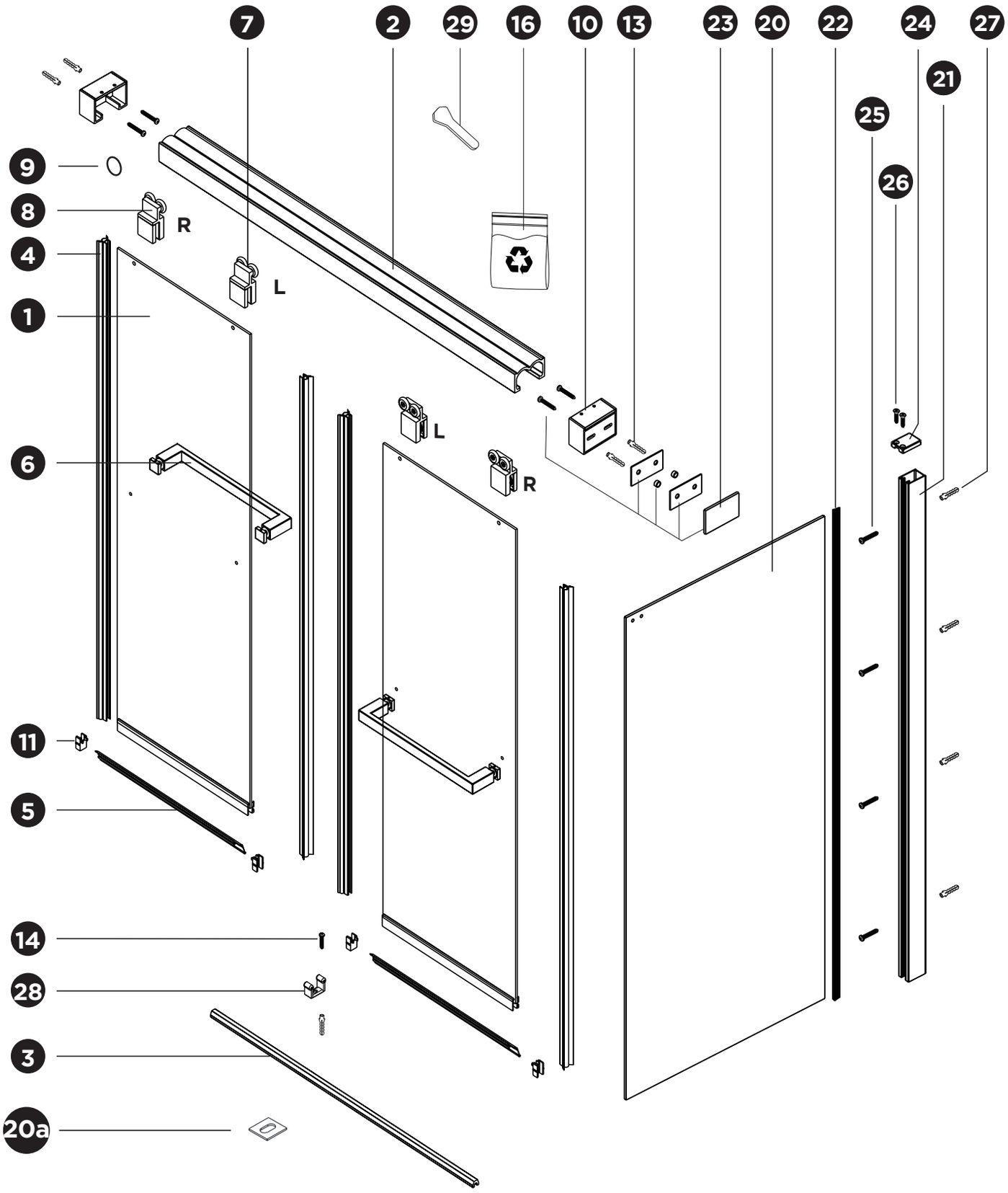

STEPS TO FOLLOW | ÉTAPES À SUIVRE

STEP 1 | ÉTAPE 1

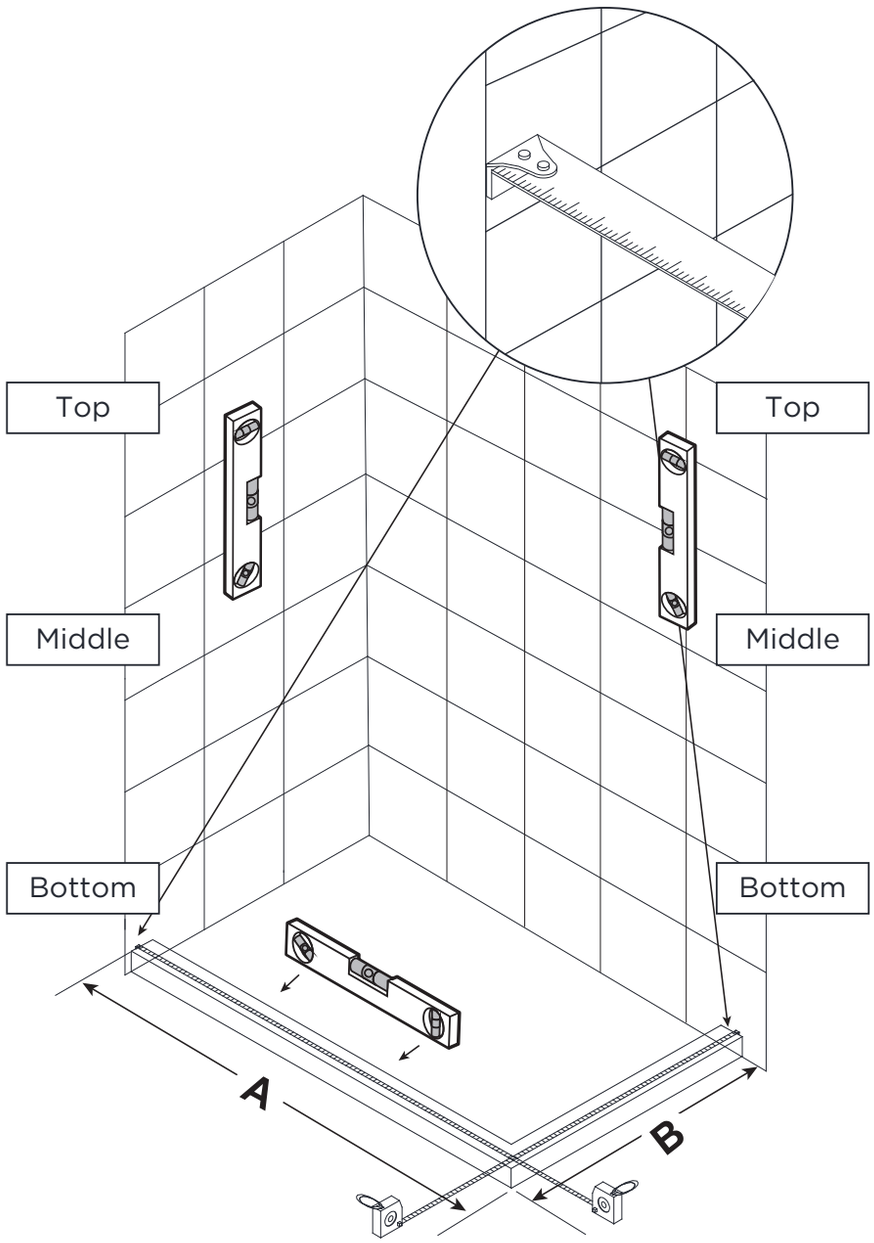

DIMENSIONS	A	
	MAX	MIN
48x75 in./po	46 13/16 in./po	-
60x75 in./po	58 13/16 in./po	-

DIMENSIONS	B	
	MAX	MIN
32x75 in./po	31 in./po	30 7/16 in./po
36x75 in./po	35 in./po	34 7/16 in./po

STEP 2 | ÉTAPE 2

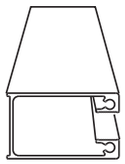	 ST4.2x32	
21 x 1	25 x 4	27 x 4

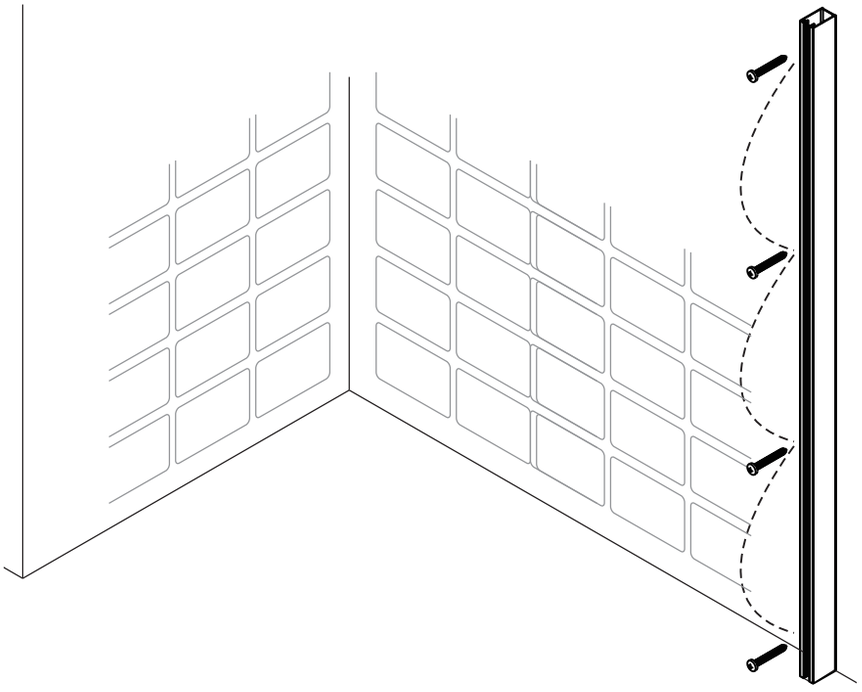

2.1

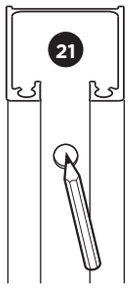

2.2

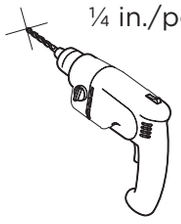

2.3

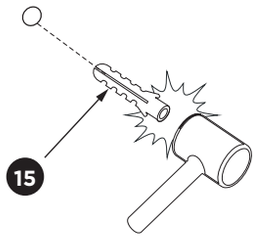

2.4

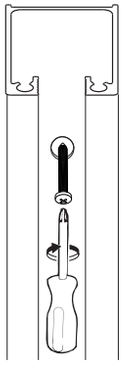

STEP 3 | ÉTAPE 3

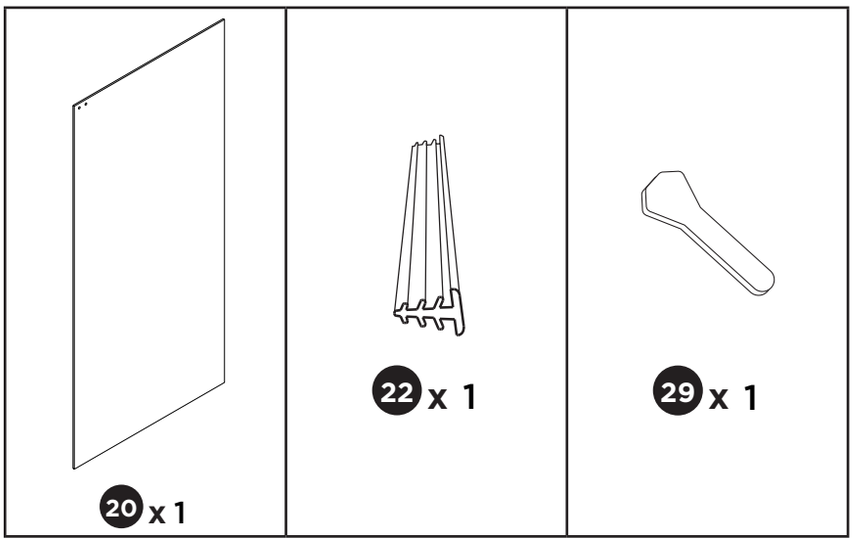

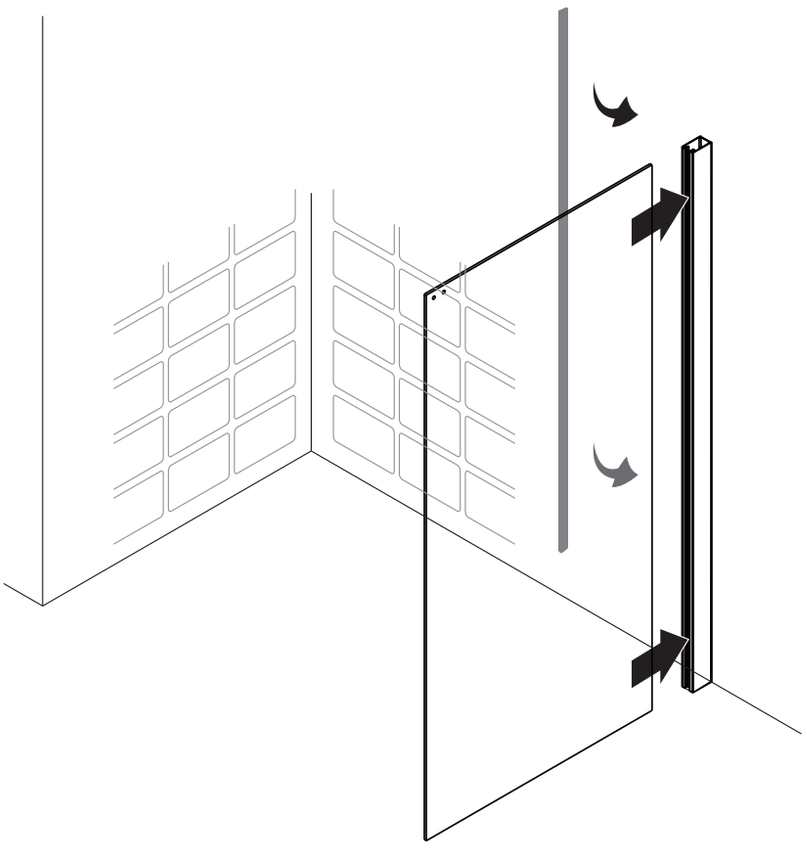

3.1

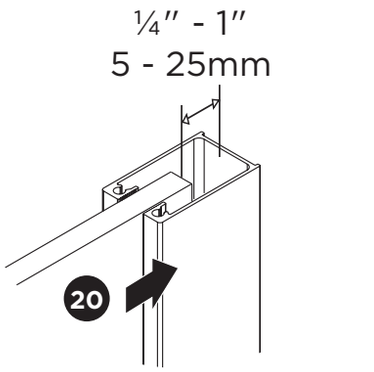

3.2

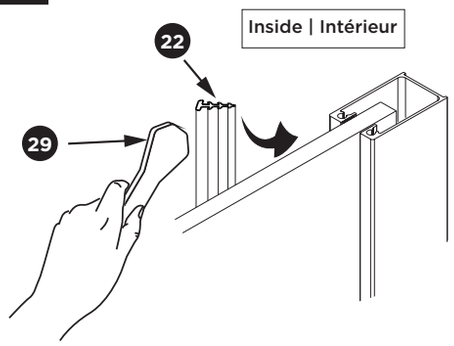

STEP 4 | ÉTAPE 4

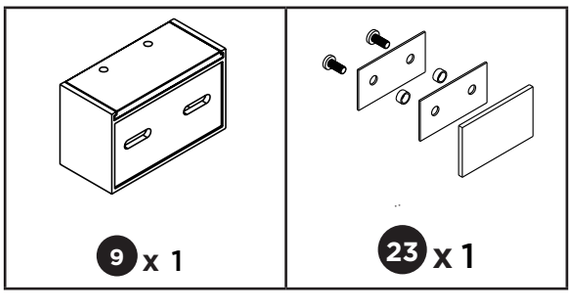

4.1

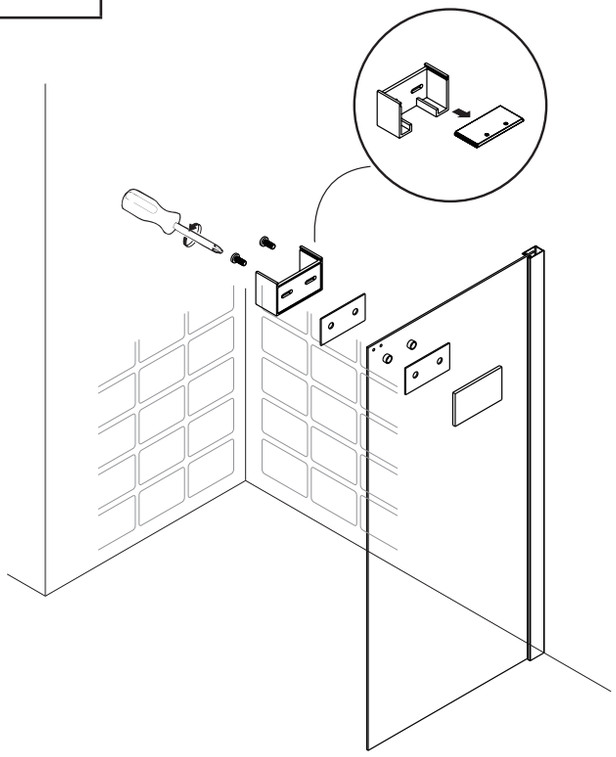

4.2

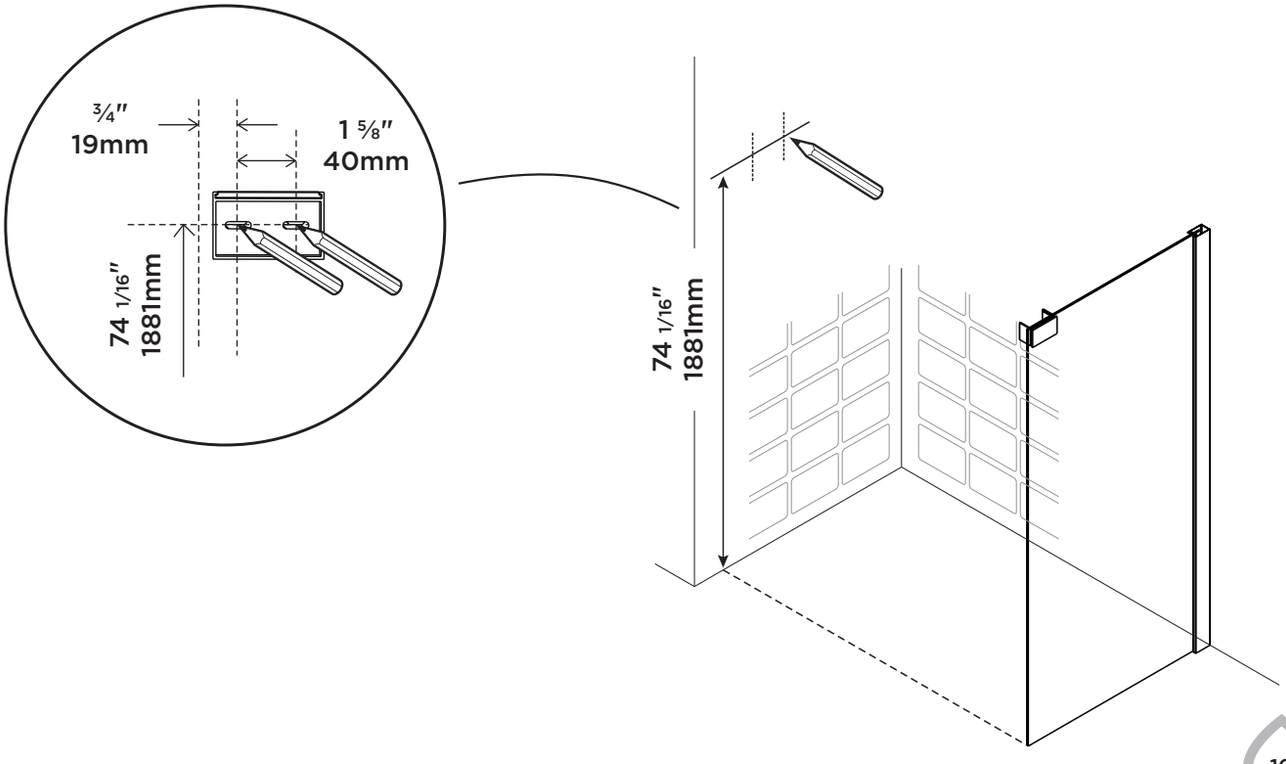

4.3

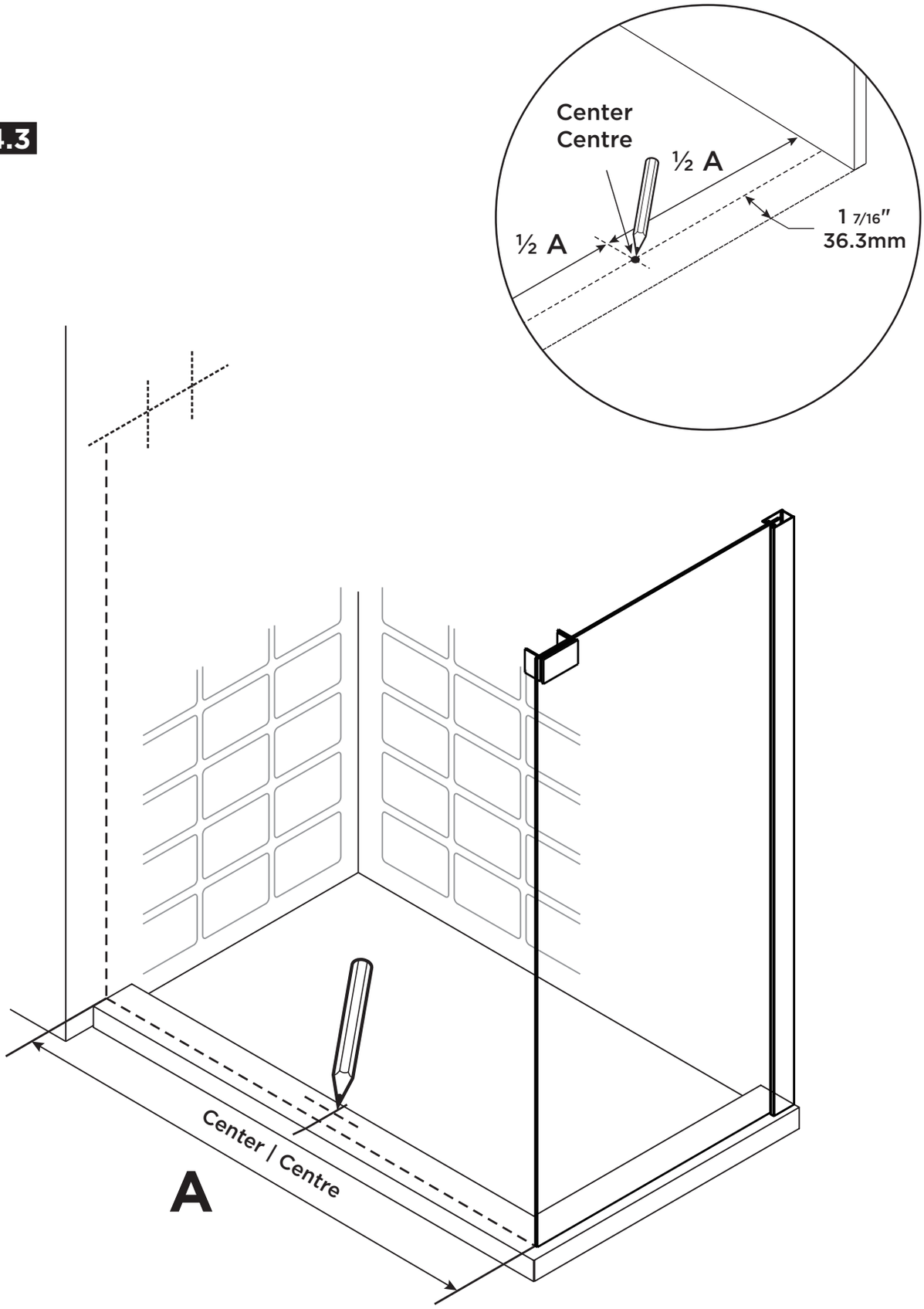

STEP 5 | ÉTAPE 5

5.1

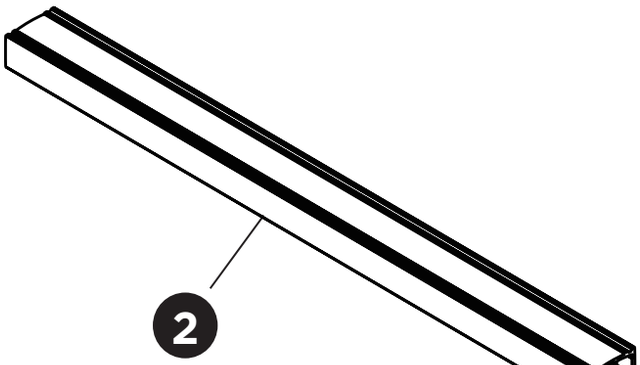

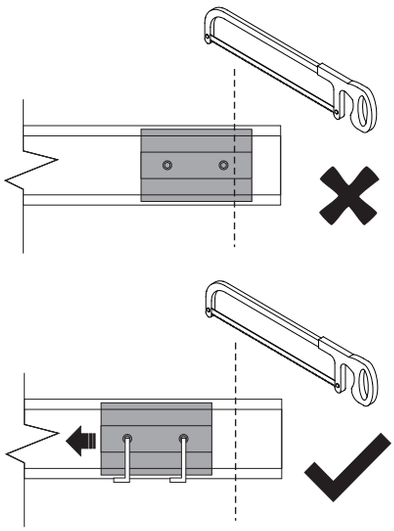

⚠ IMPORTANT

Measure the distance “A” between two finished walls. Then calculate the length of top rail “B” (B=A - ⅜ in. (10mm)), and cut the excessive part “C”.

Mesurez la distance “A” entre deux murs finis. Ensuite, calculez la longueur du rail supérieur “B” (B = A - ⅜ po (10 mm)), et coupez la partie excédentaire “C”

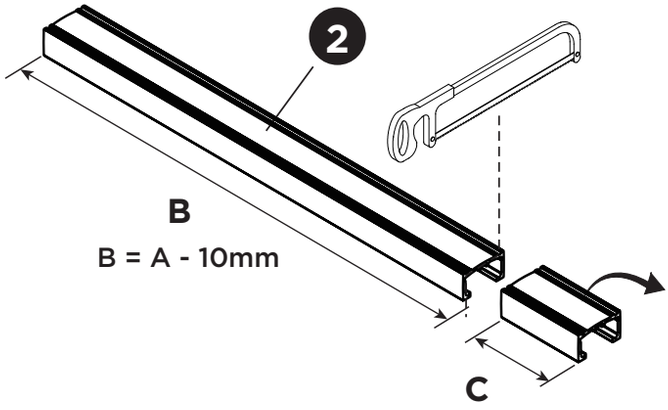

5.2

OPTIONAL | FACULTATIVE

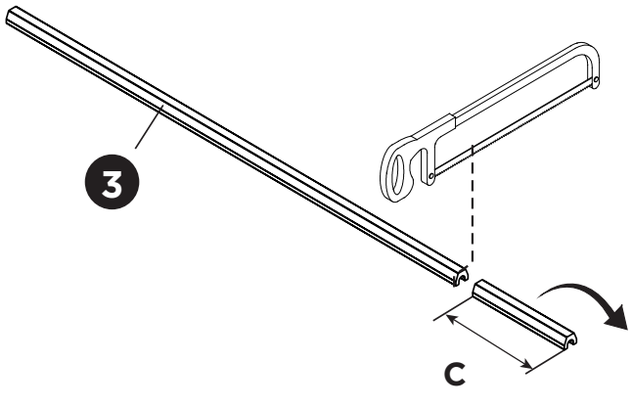



⚠ IMPORTANT

Measure the length of “A” on the bottom threshold and cut the excessive part.

Make the cutting area smooth with a metal file.

Mesurez la longueur « A » sur le seuil et coupez la partie excédentaire.

Limez la zone découpée avec une lime métallique pour la rendre lisse..

STEP 6 | ÉTAPE 6

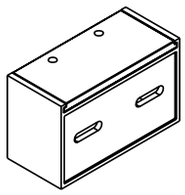	 ST4.2x32	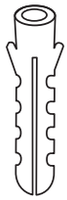
10 x 2	13 x 4	15 x 6

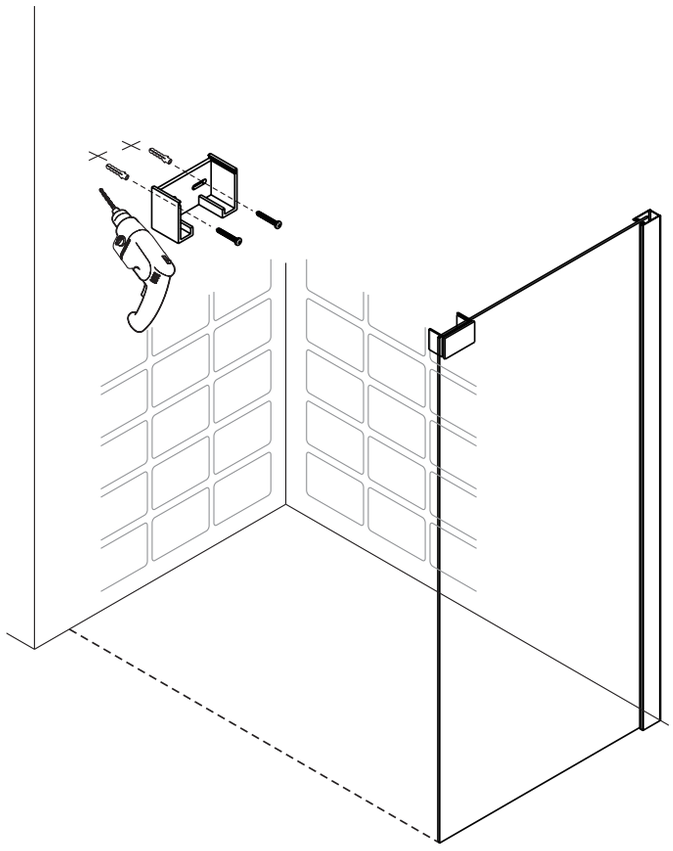

6.1

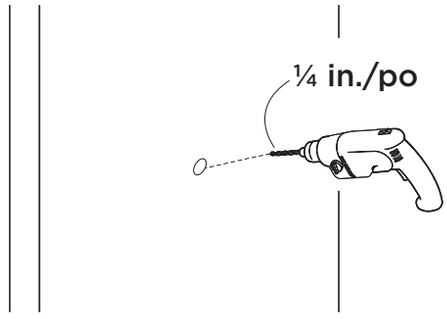

6.2

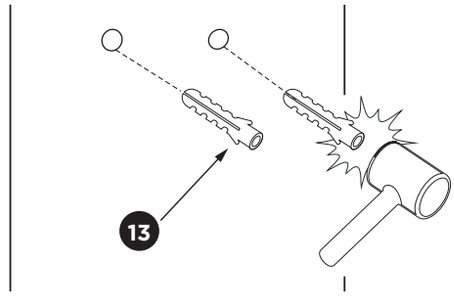

6.3

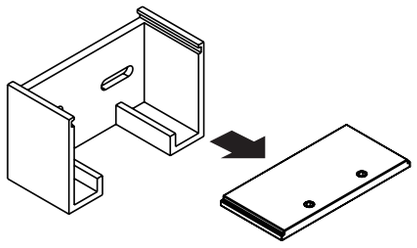

6.4

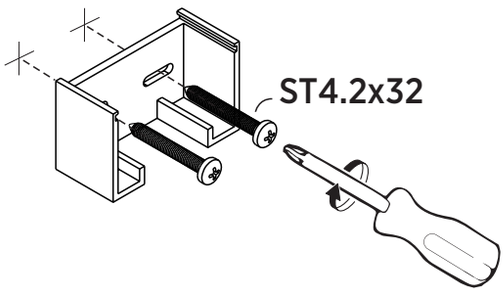

STEP 7 | ÉTAPE 7

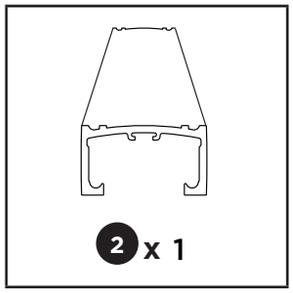

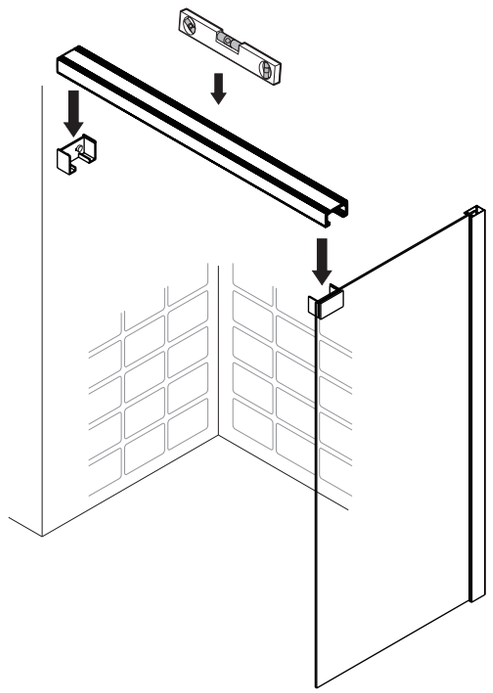

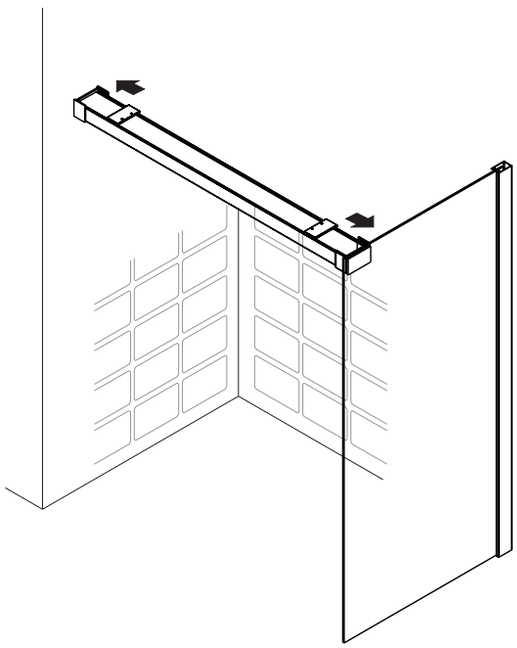

7.1

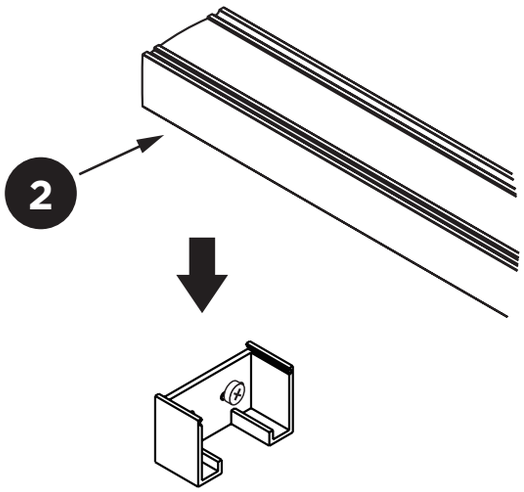

7.2

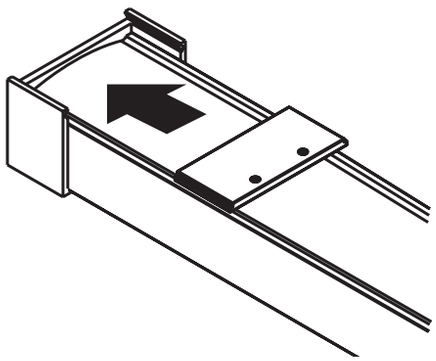

7.3

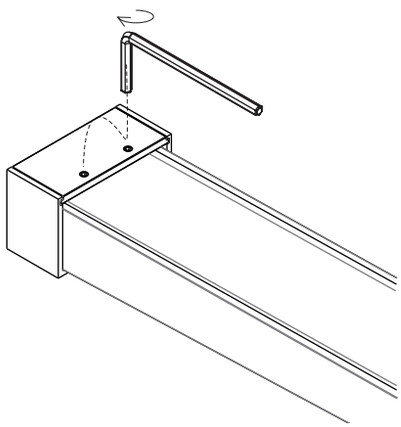

STEP 8 | ÉTAPE 8

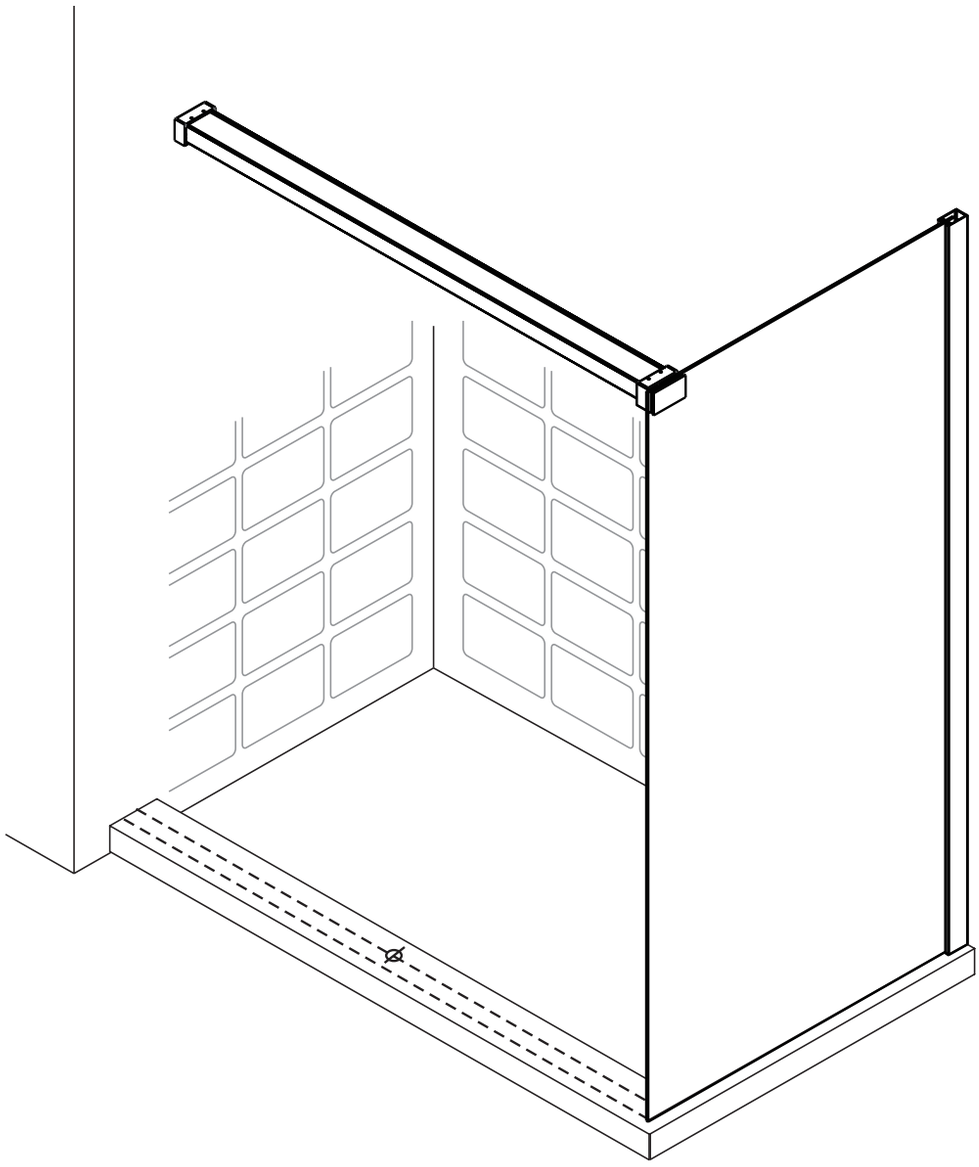

8.1

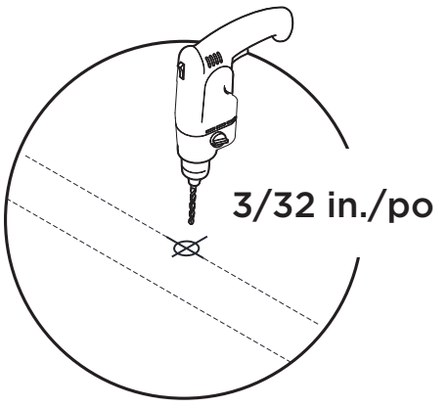

STEP 9 | ÉTAPE 9

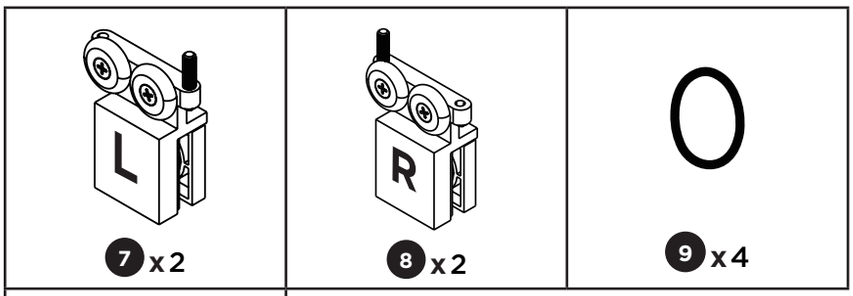

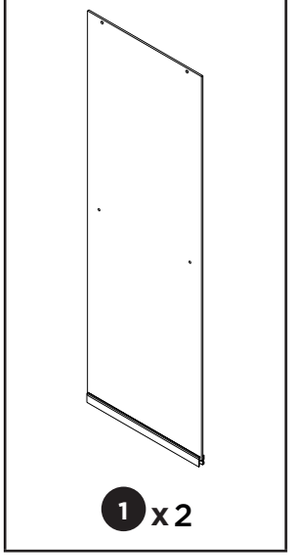

IMPORTANT

Caution : Please check the O-ring gasket inside the glass holder before installation. In case of damage, please replace it with the backup parts inside the package.

Attention : Veuillez vérifier le joint torique à l'intérieur du support de verre avant l'installation. En cas de dommage, veuillez le remplacer par les pièces de rechange fournies dans l'emballage.

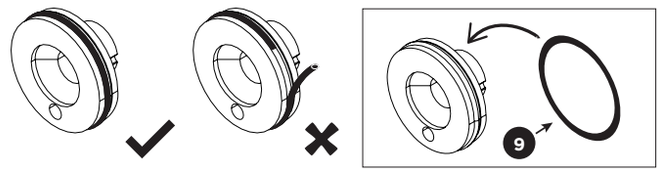

9.1

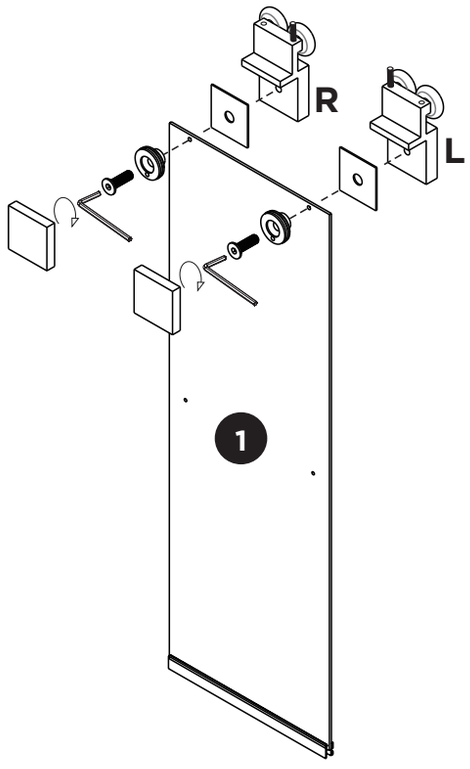

Front view

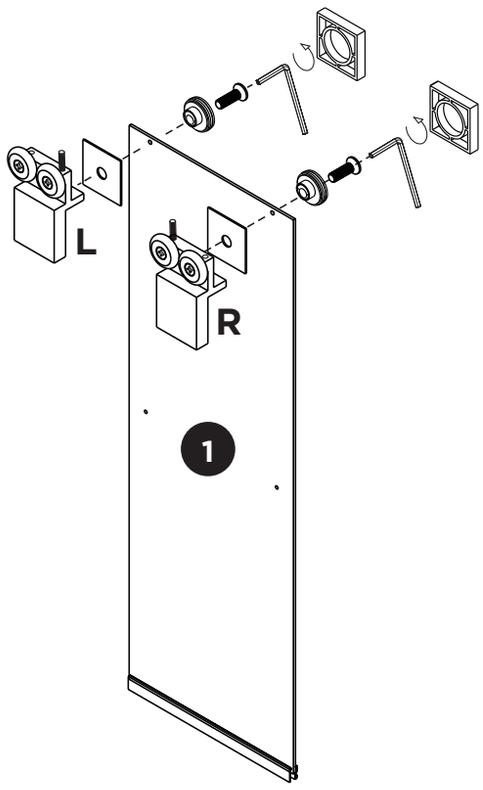

Back view

9.2

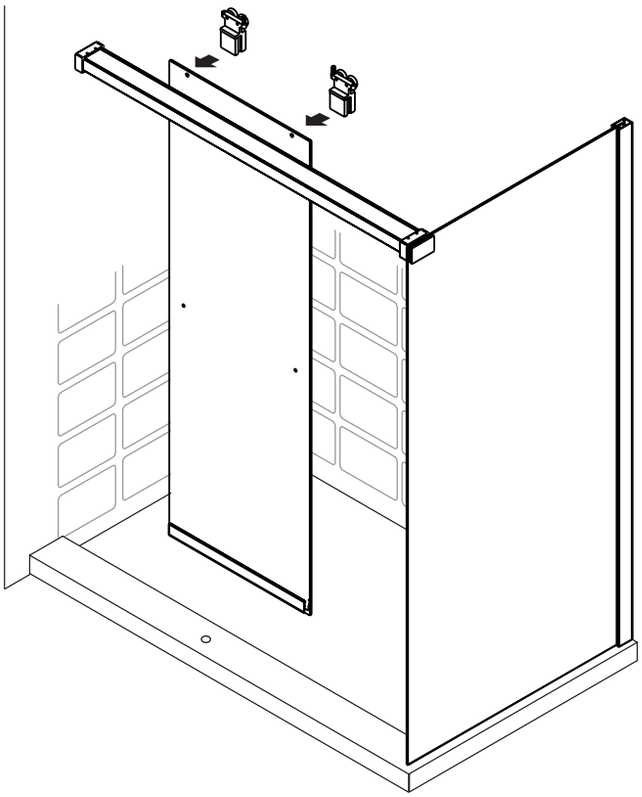

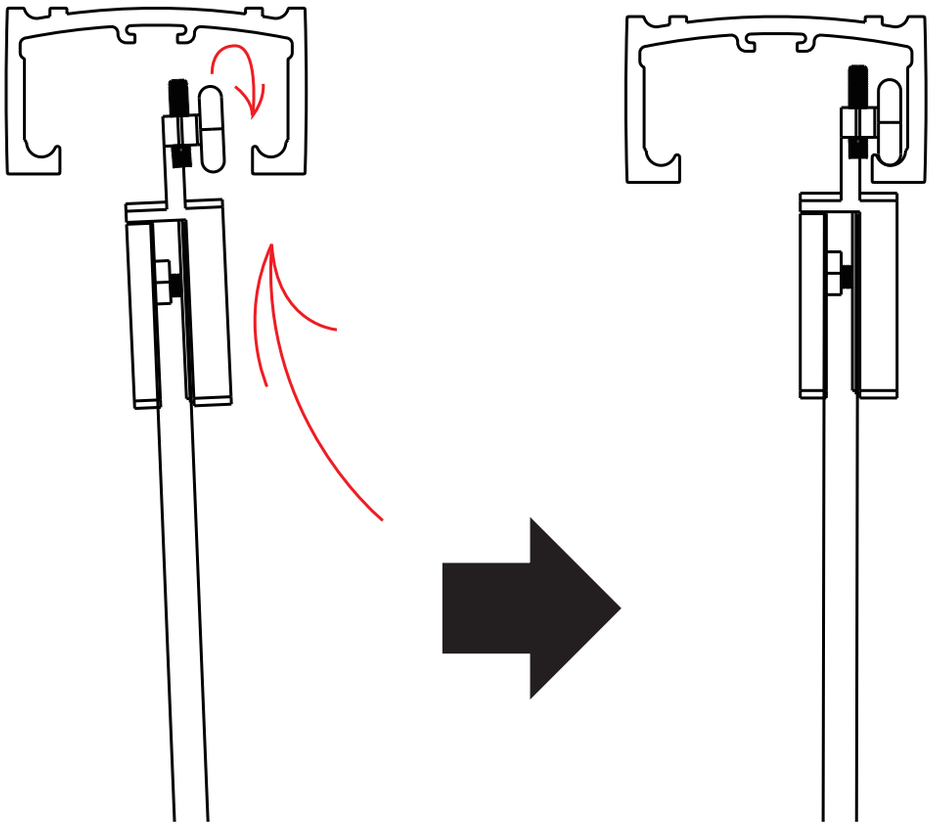

9.3

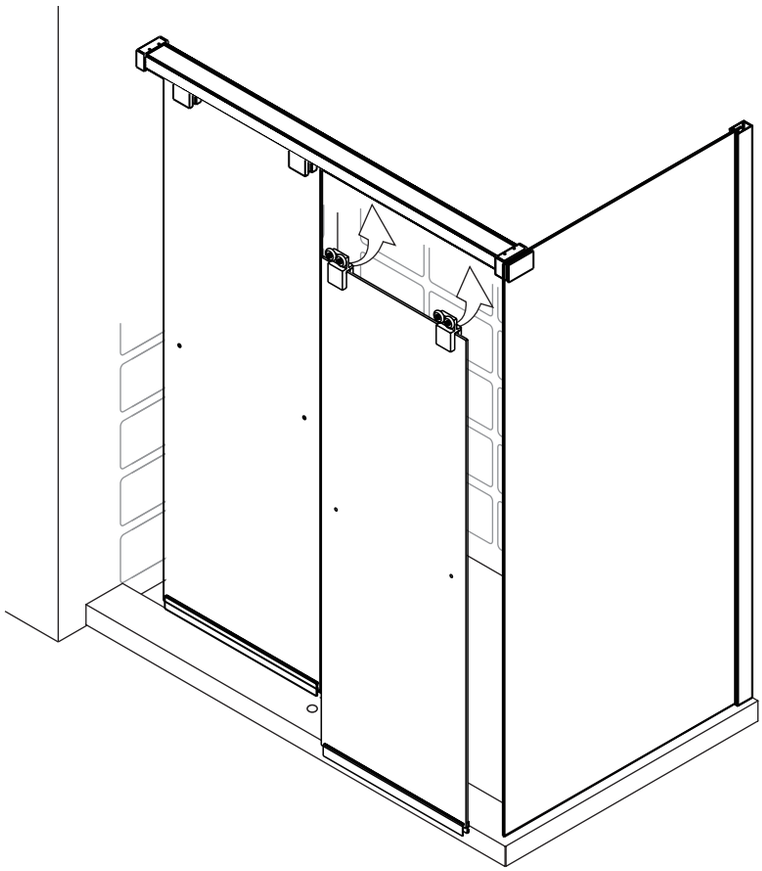

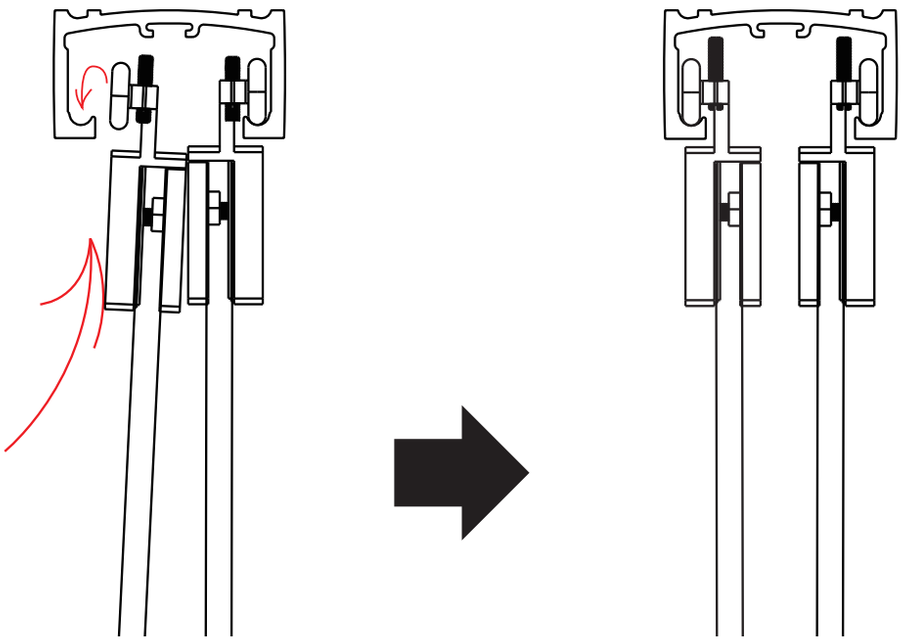

STEP 10 | ÉTAPE 10

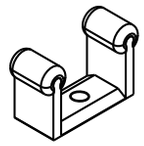	 ST4.2x25		
28 x 1	14 x 1	15 x 1	20a x 3

⚠ IMPORTANT

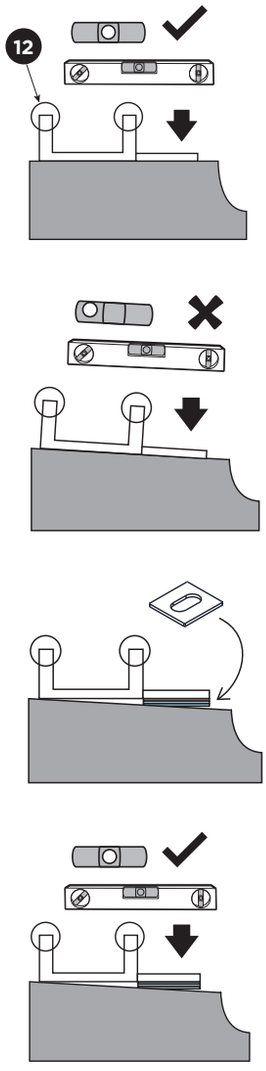

Place the spacer 20a under the bottom glass bracket 28 to ensure it remains level.

Placez la cale 20a sous le support de verre inférieur 28 afin de le maintenir de niveau.

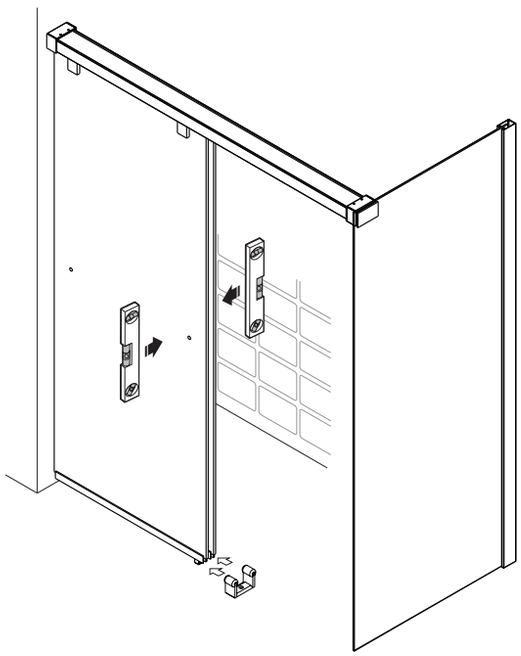

10.1

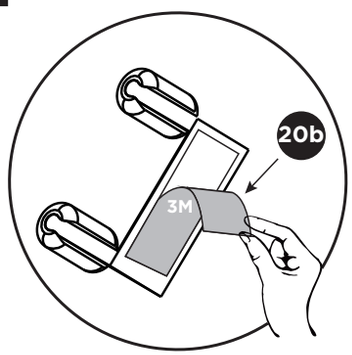

10.2

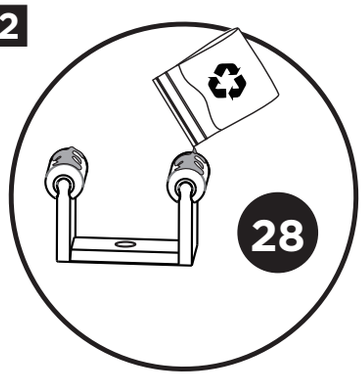

10.3

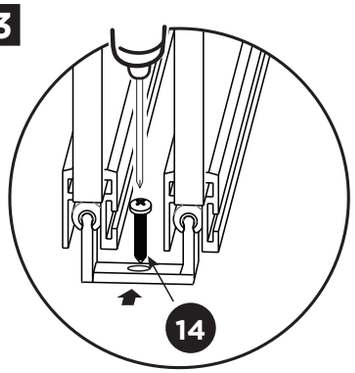

STEP 11 | ÉTAPE 11

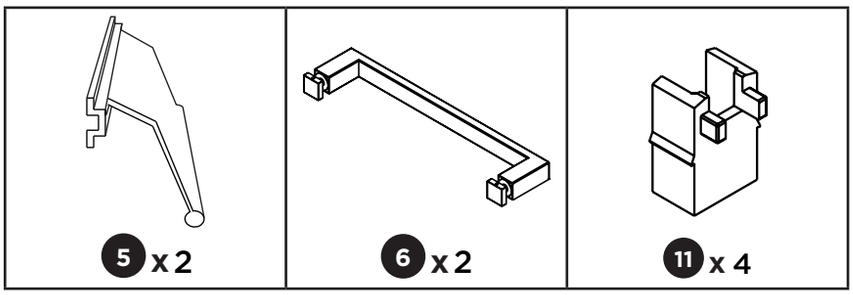

11.1

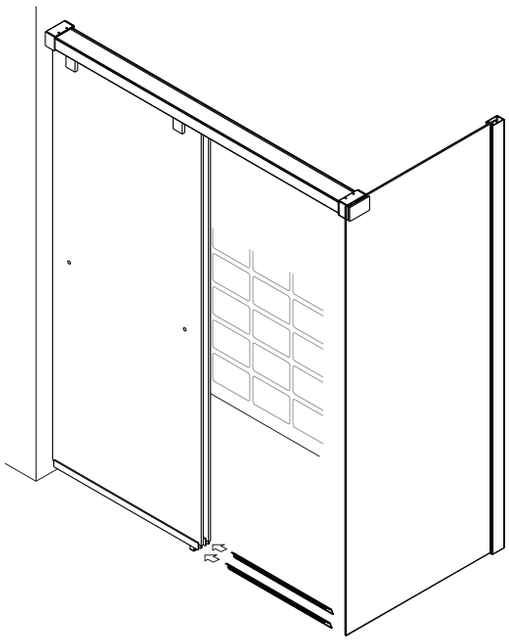

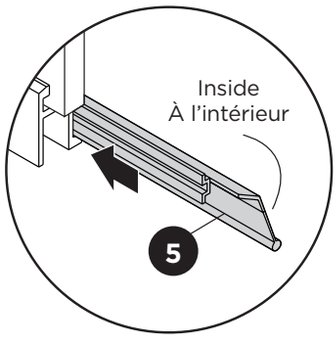

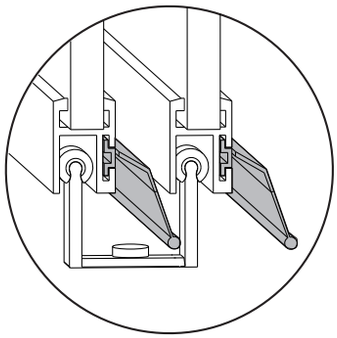

11.2

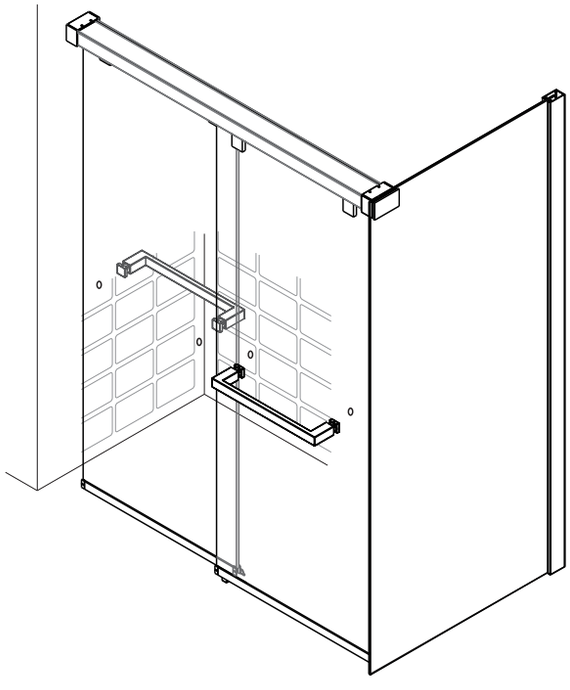

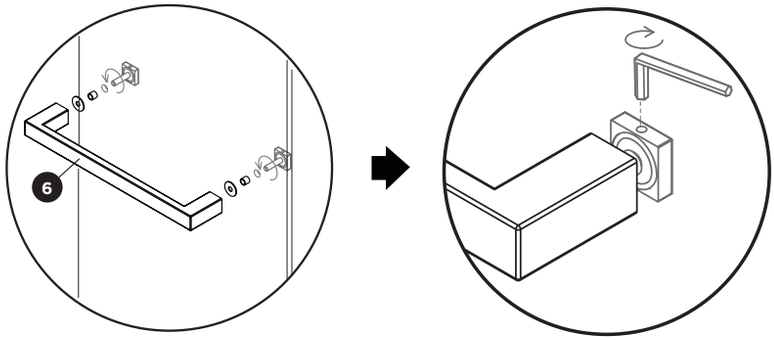

11.3

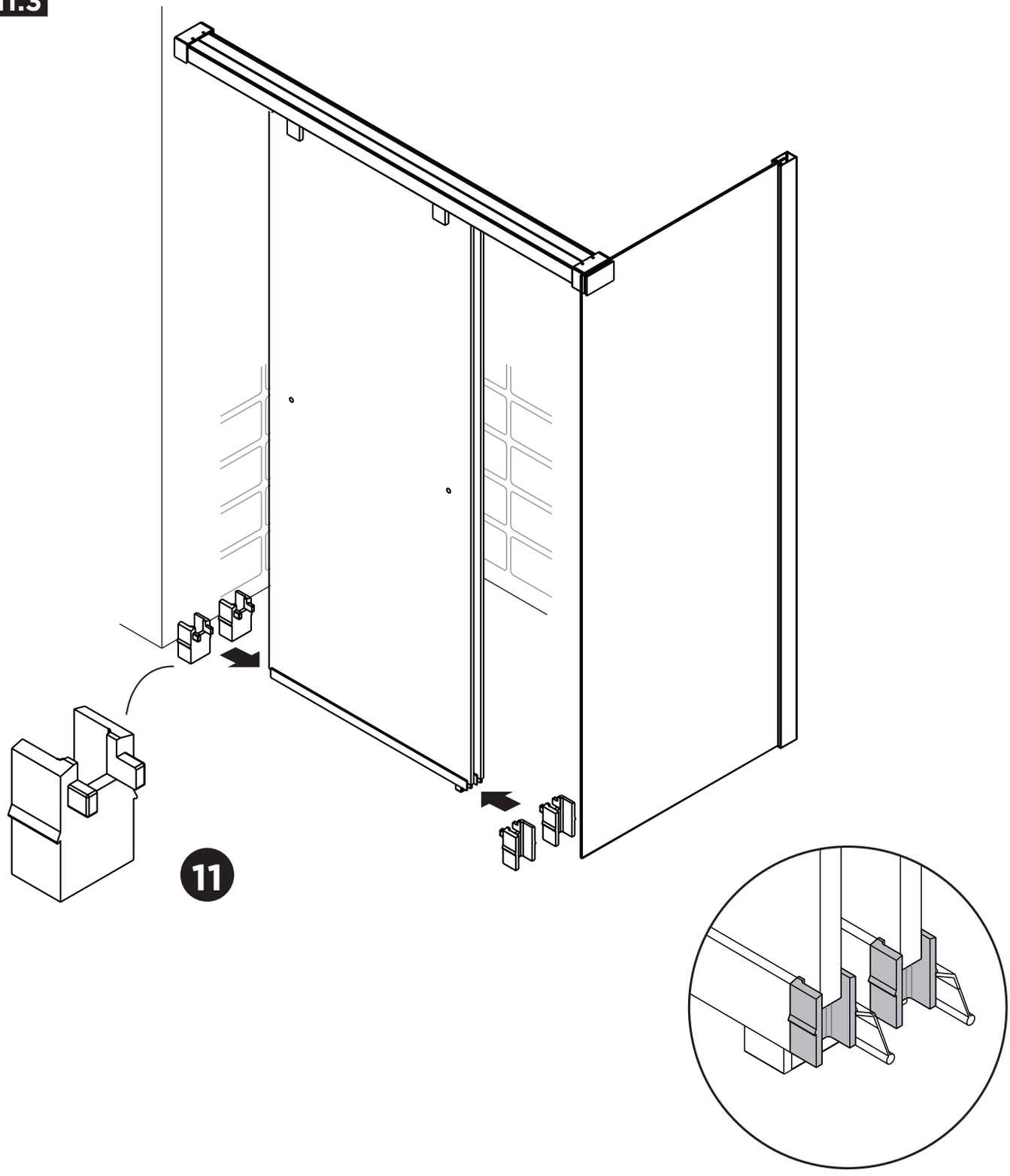

STEP 12 | ÉTAPE 12

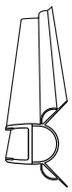

4 x 4

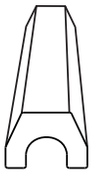

3 x 1

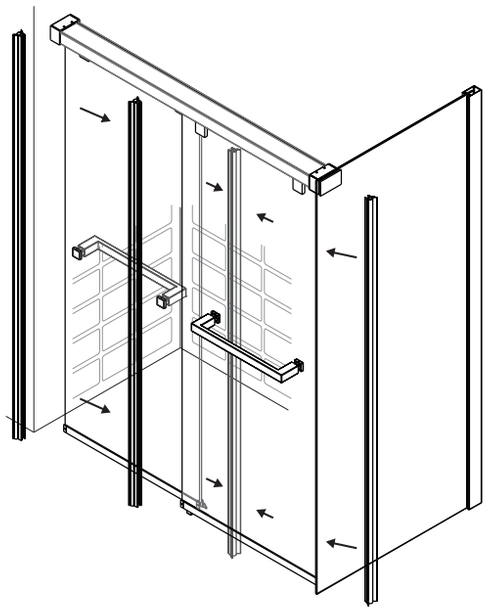

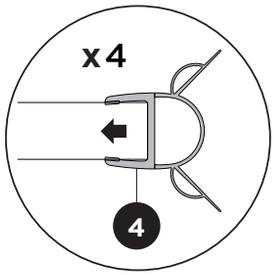

OPTIONAL | FACULTATIVE

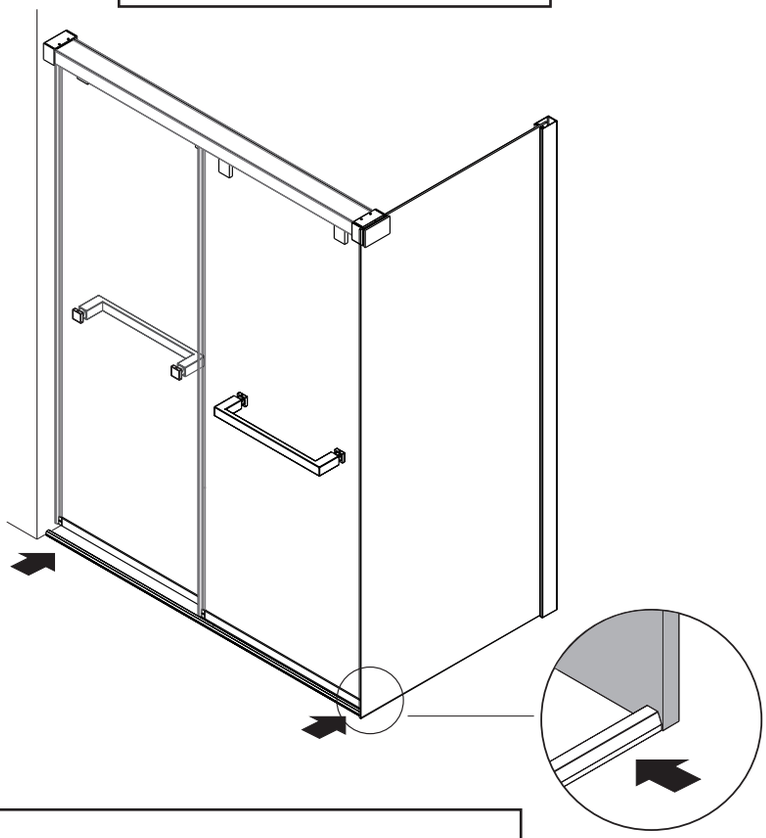

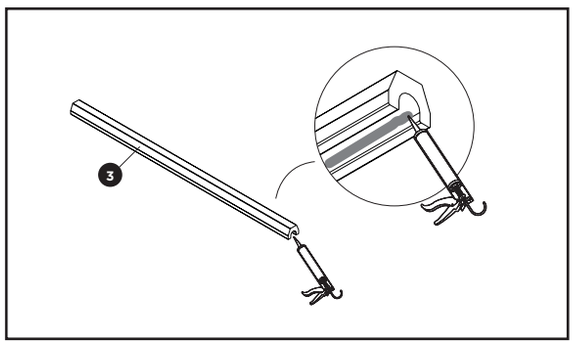

STEP 13 | ÉTAPE 13

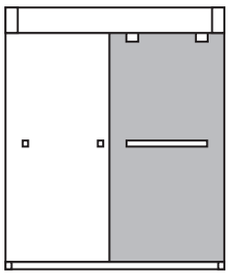



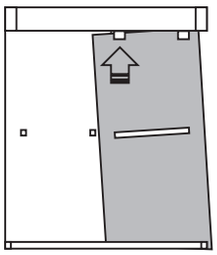



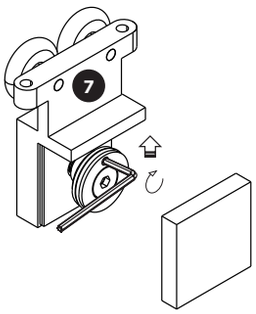

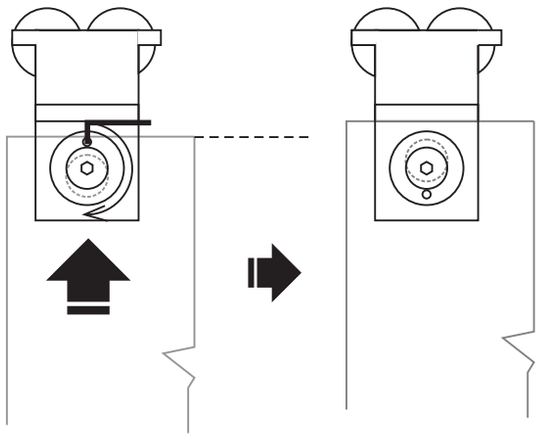

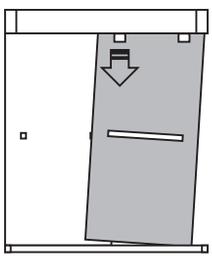



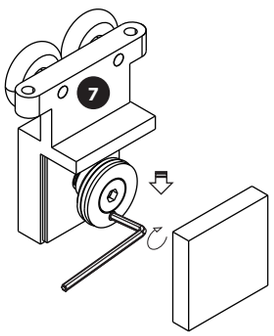

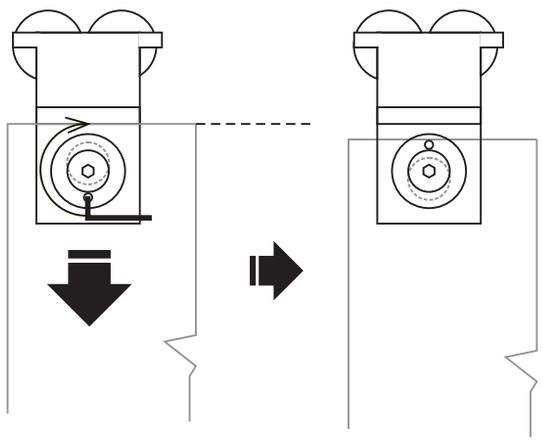

STEP 14 | ÉTAPE 14

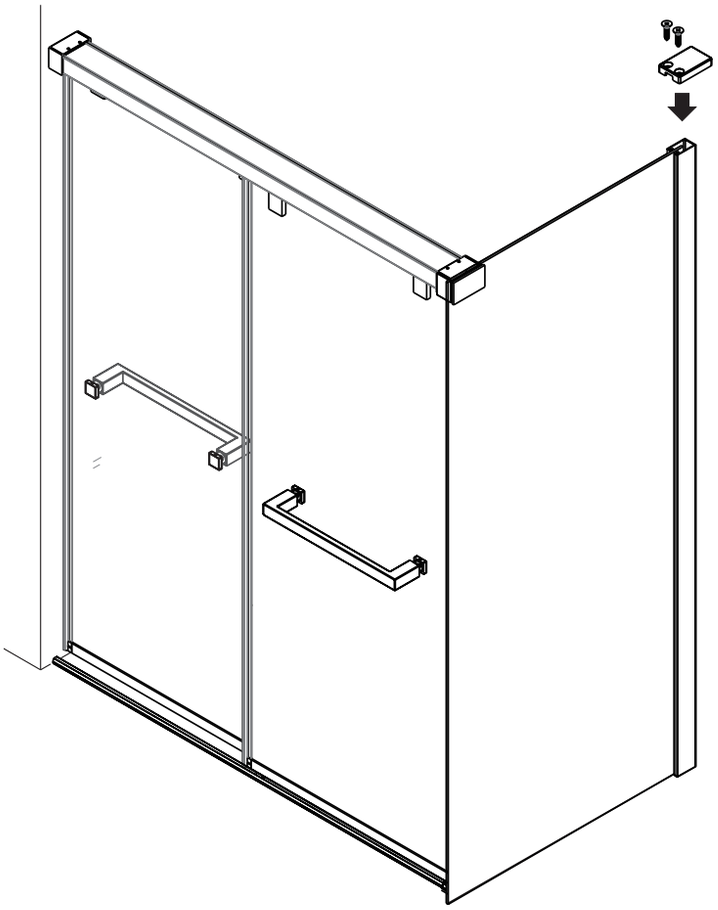

14.1

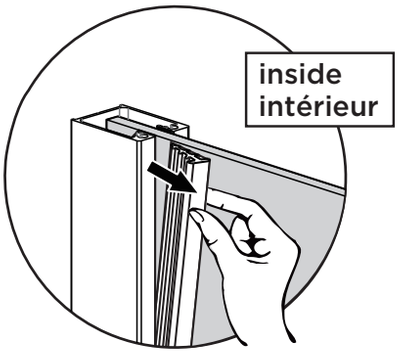

14.2

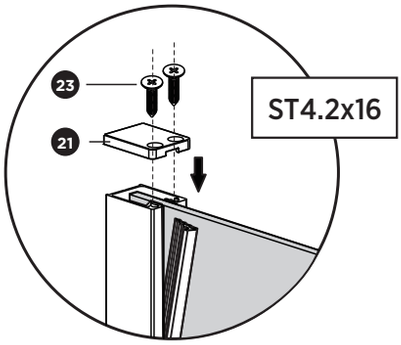

14.3

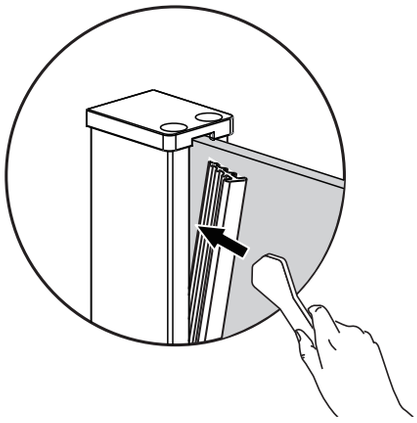

14.4

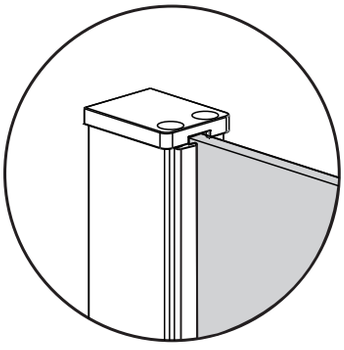

STEP 15 | ÉTAPE 15

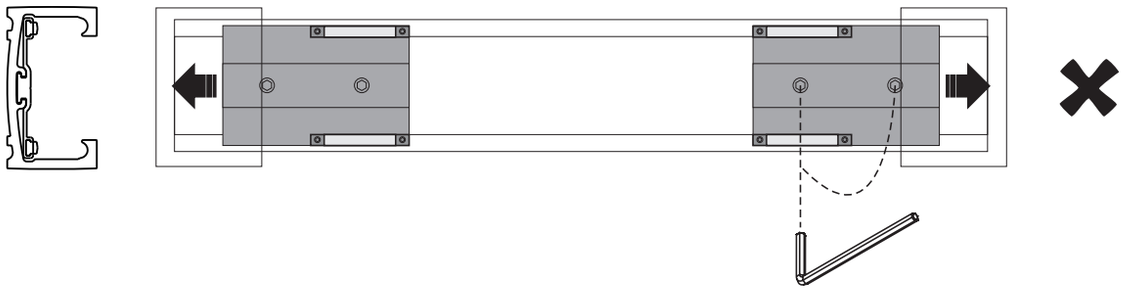

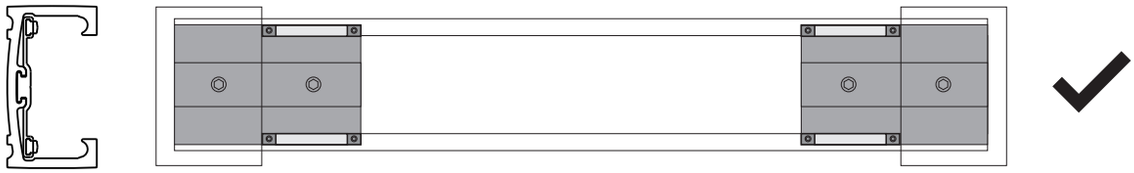

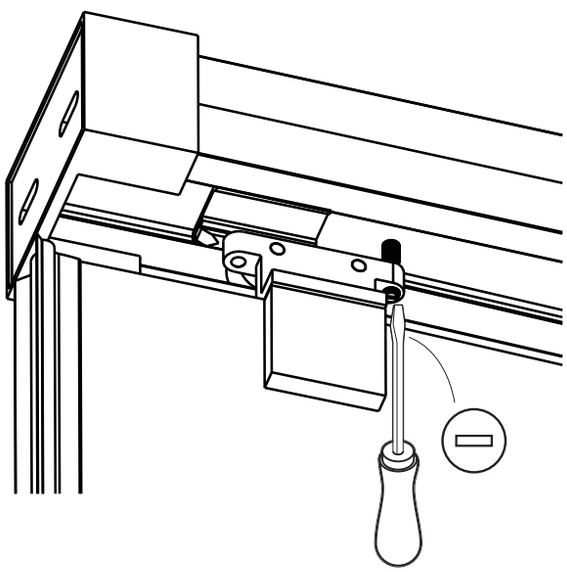

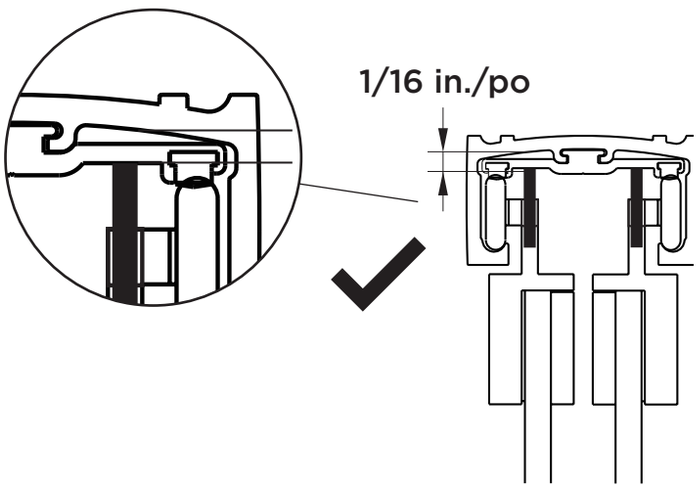

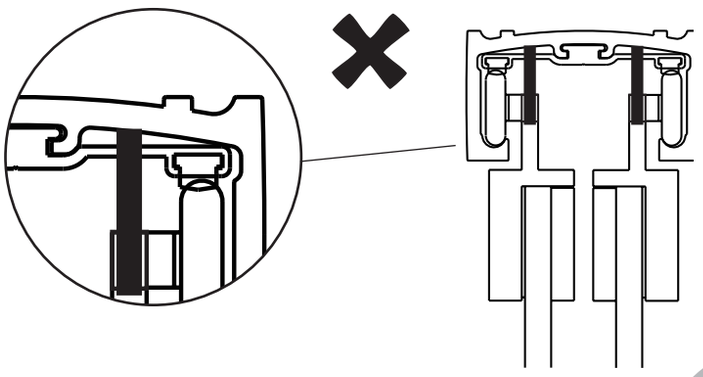


24H

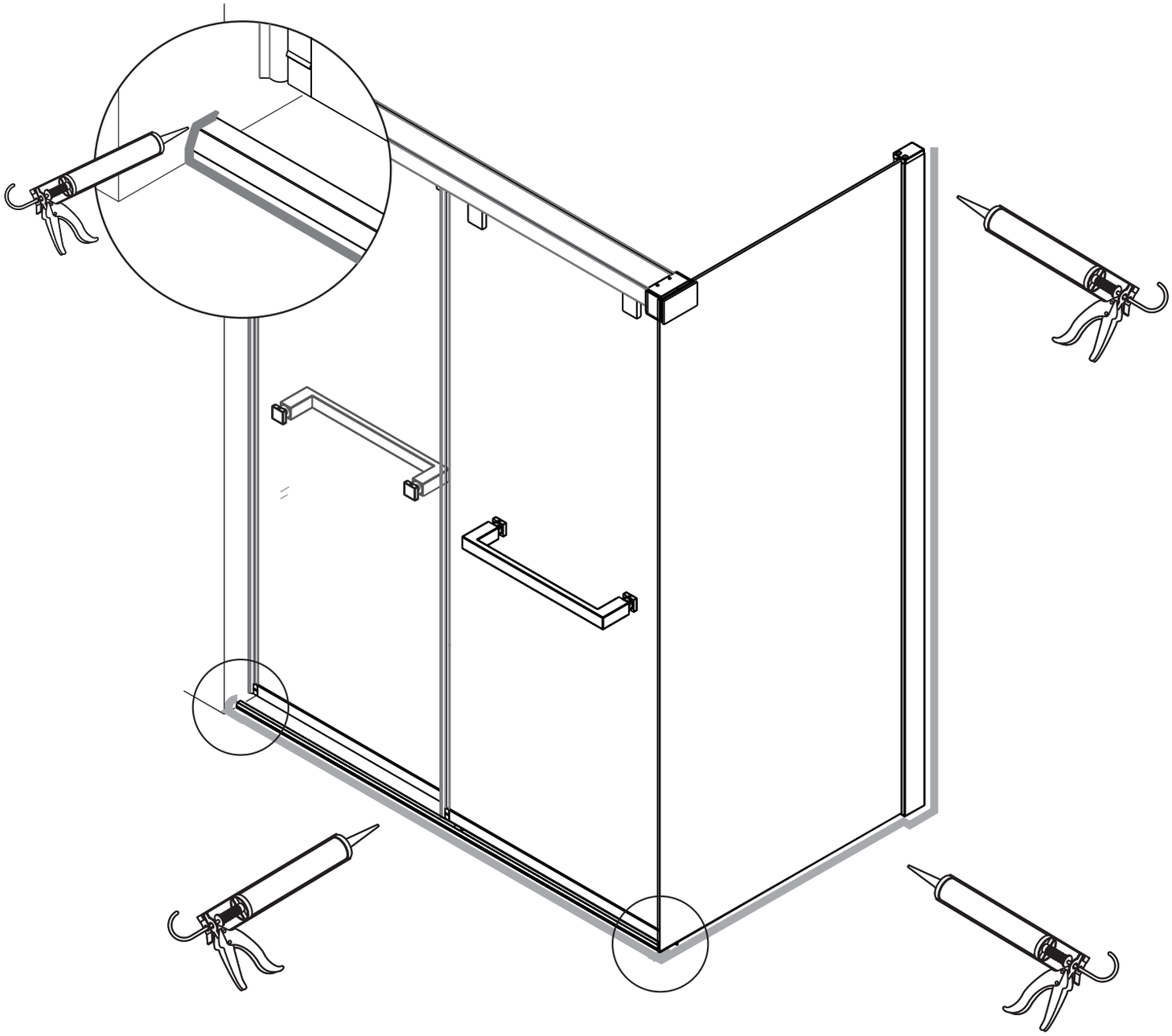

WARRANTY | GARANTIE

The Technoform products are guaranteed against any manufacturing defect from the date of purchase indicated on the consumer sales receipt. We offer a limited warranty of ten (10) years on our shower bases. This warranty is limited to the original owner and is not transferable to another consumer. The warranty is applicable for the product only and does not cover labour charges, travel expenses, the cost of installation or removal, as well as carrier fees. At its discretion, the manufacturer will, at its own expense, replace or repair any defective product during the warranty period if the installation is compliant (does not include the aforementioned costs). The warranty does not apply to stains caused by ferrous or hard water. This warranty does not cover damage caused by abuse, neglect, misuse, breakage resulting from shocks, improper handling, modifications made to the product, usage of abrasive or chemical products. If that was the case, the guarantee would be revoked without further recourse. **This warranty is valid only if the installation instructions have been followed and that the installation is compliant with the instruction manual.** This warranty is limited to the choice of the manufacturer regarding the replacement or repair. No compensation may be claimed as a result of an accident during installation or during the use of the product.

In accordance with the Consumer Protection Act, Technoform industries guarantees the availability of replacement parts or repair services in the event of a defect in the product delivered to the consumer, as well as the information necessary for the maintenance of the products during the period of the legal warranty and to the extent provided by law. Any restriction or exception to this availability will be clearly disclosed to the consumer before the sale.

Les produits Technoform sont garantis contre tout défaut de fabrication à partir de la date d'achat indiquée sur le coupon de caisse du consommateur. Nous offrons une garantie limitée de dix (10) ans sur les bases de douche. Cette garantie s'adresse au propriétaire original et n'est donc pas transférable à un autre consommateur. Elle porte sur le produit, mais n'inclut pas la main d'œuvre et ne comprend pas les frais de déplacement, les frais d'installation ou de désinstallation, ni les frais de transport. À sa discrétion, le manufacturier assurera à ses frais le remplacement ou la réparation de tout produit défectueux durant la période de garantie si l'installation est conforme (n'inclut pas les frais mentionnés ci-dessus). La garantie ne s'applique pas aux tâches causées par une eau ferreuse ou dure. Cette garantie ne couvre pas les dommages causés par un usage abusif, la négligence, le mauvais usage, les bris résultant de chocs, de mauvaises manutentions, de modifications du produit, de l'utilisation de produits chimiques ou abrasifs. Si tel était le cas, cette garantie serait révoquée sans aucun autre recours. **Cette garantie n'est valide que si les instructions d'installation ont été suivies et que l'installation est conforme au manuel d'installation.** Cette garantie se limite au choix du manufacturier concernant le remplacement ou la réparation. Aucune indemnité ne pourra etre reclamée à la suite d'un accident survenu lors de l'installation ou lors de l'usage du produit.

Conformément à la loi sur la protection du consommateur, Technoform industries garantit la disponibilité des pièces de rechange ou de réparation en cas de défaut dans le produit livré au consommateur ainsi que les renseignements nécessaires à l'entretien des produits pendant la durée de la garantie légale et dans la mesure prévue par la loi. Toute restriction ou exception à cette disponibilité sera clairement indiquée au consommateur avant la vente.

TECHNOFORM INDUSTRIES LTD.

10, rue Roger-Dorais, Saint-Rémi (Québec) J0L 2L0

Tel.: 450-699-2424 | Toll free: 1-877-377-4494 | Fax: 450-699-8484

info@technoform.ca

technoform.ca