TECHNODESIGN

INSTALLATION GUIDE | GUIDE D'INSTALLATION

EVOKE

ACRYLIC RECTANGULAR SHOWER BASE WITH INTEGRATED TILING FLANGE AND MATCHING DRAIN COVER FOR A CONCEALED LOOK

BASE RECTANGULAIRE EN ACRYLIQUE AVEC BRIDE DE CARRELAGE INTÉGRÉE ET COUVERCLE DE DRAIN ASSORTI POUR UN LOOK ÉPURÉ

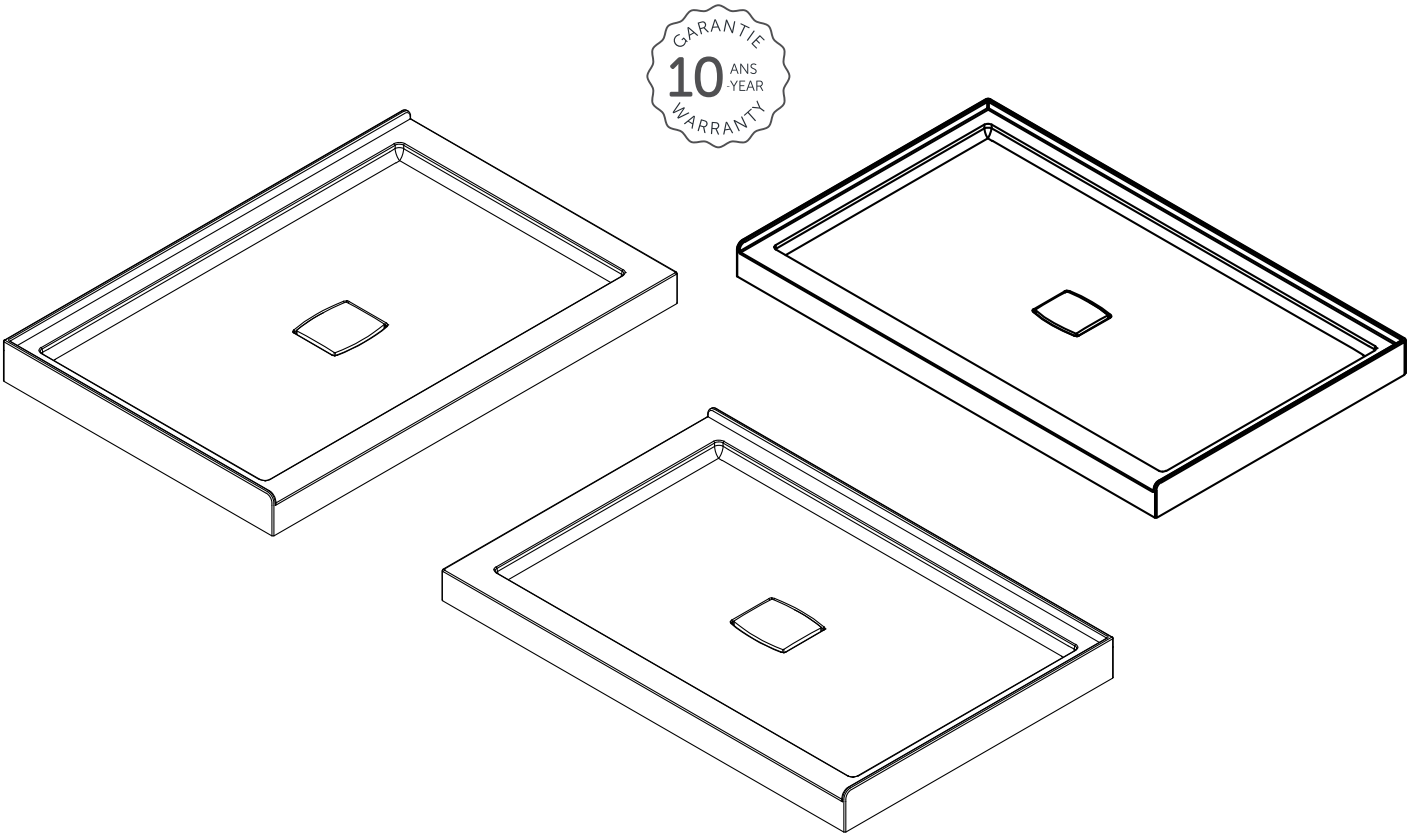

PRODUCT CODES CODES DE PRODUIT	**EVSB6036AC I EVSB6032AC I EVSB4836AC I EVSB4832AC** **EVSB6036CLC I EVSB6032CLC I EVSB4836CLC I EVSB4832CLC** **EVSB6036CRC I EVSB6032CRC I EVSB4836CRC I EVSB4832CRC**

TECHNOFORM INDUSTRIES

CONTENTS | CONTENUS

- 1 shower base
- 1 Acrylic cover
- 1 drain kit

- 1 base de douche
- 1 Couvercle en acrylique
- 1 ensemble de drain

⚠ IMPORTANT

Please read these instructions carefully before starting of installation. Special care should be taken when drilling walls to avoid hidden pipes or electrical cables.

Veuillez lire ces instructions minutieusement avant de commencer l'installation. Une attention particulière doit être portée lors du perçage des murs afin d'éviter les tuyaux ou câbles électriques cachés.

TOOLS AND MATERIALS | OUTILS ET MATÉRIAUX

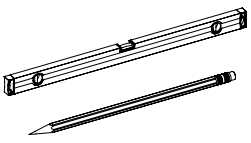	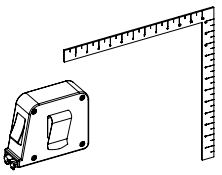	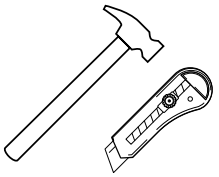	**6x 1 ¼ in./po** 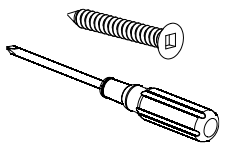	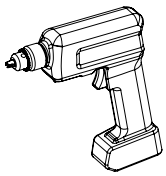
Level and pencil Niveau et crayon	Measuring tape and square Ruban à mesurer et équerre	Hammer and utility knife Couteau utilitaire	#8 flat head screws and screwdriver Vis #8 à tête plate et tournevis	Electric drill and ⅛ in./po countersink bit Perceuse électrique et mèche à fraiser ⅛ po
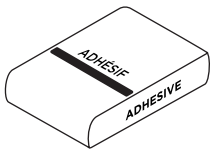	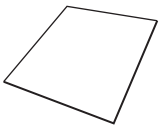		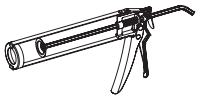	
1 bag of light mortar* 1 sac de mortier léger*	2 mm polyethylene sheet 1 feuille de polyéthylène de 2 mm	1 cartridge of latex/acrylic caulk for bathroom 1 tube de scellant latex/ acrylique pour salle de bain	Caulking gun Pistolet à calfeutrer	Wood wedges Cales d'ajustement

*

MANDATORY
Otherwise the warranty will be void

OBLIGATOIRE
Sinon la garantie sera nulle

FOR YOUR SAFETY | POUR VOTRE SÉCURITÉ

			
This product is heavy and may require two people for its installation. Ce produit est lourd et peut nécessiter deux personnes pour l'installation.	Potective gloves Gants de protection	Safety glasses Lunettes de sécurité	Closed shoes Chaussures fermées

PARTS I PIÈCES

NO.	DESCRIPTION
1	Base
2	Acrylic cover I Couvercle en acrylique
3	Drain

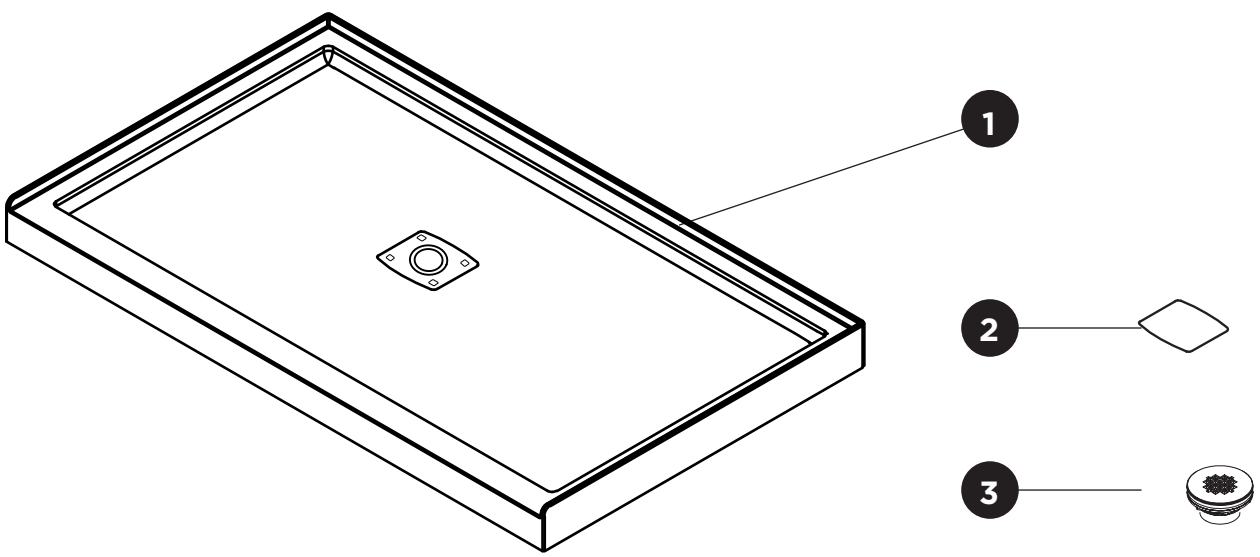

DIMENSIONS

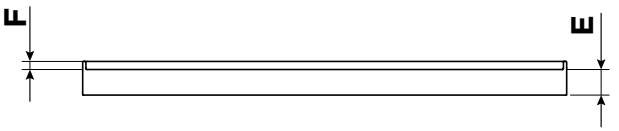

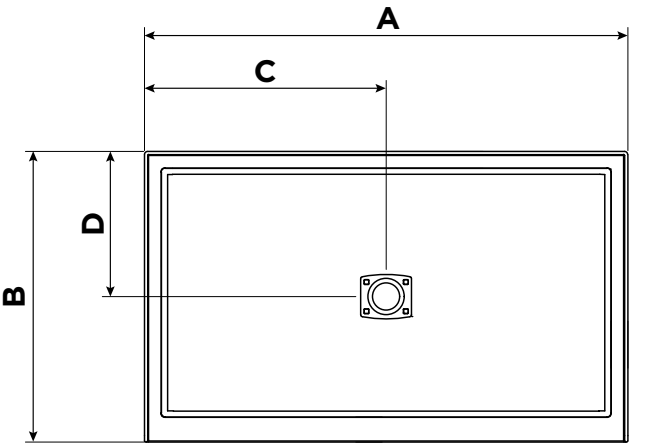

PRODUCT DESCRIPTION DESCRIPTION DU PRODUIT	A	B	C	D	E	F
EVSB6036AC EVSB6036CLC EVSB6036CRC	60 in./po 1522 mm	36 in./po 915 mm	30 in./po 761 mm	18 in./po 457.5 mm	3 ⅛ in./po 80 mm	1 in./po 25.6 mm
EVSB6032AC EVSB6032CLC EVSB6032CRC	60 in./po 1522 mm	32 in./po 813 mm	30 in./po 760.5 mm	16 in./po 406.5 mm	3 ⅛ in./po 80 mm	1 in./po 25.6 mm
EVSB4836AC EVSB4836CLC EVSB4836CRC	48 in./po 1220 mm	36 in./po 915 mm	24 in./po 610 mm	18 in./po 457.5 mm	3 ⅛ in./po 80 mm	1 in./po 25.6 mm
EVSB4832AC EVSB4832CLC EVSB4832CRC	48 in./po 1216 mm	32 in./po 813 mm	24 in./po 608 mm	16 in./po 406.5 mm	3 ⅛ in./po 80 mm	1 in./po 25.6 mm

* Tolerance on dimensions: +/- ¼ in. Always use the shower base to determine the final dimensions.
Tolérance sur les dimensions : +/- ¼ po. Veuillez toujours utiliser la base de douche pour déterminer les dimensions finales.

1. Peel the protective film portion around the drain hole and the tiling flange, then, install the drain body **(No. 3)** onto the base. If an additional sealant is required, latex/ acrylic caulk for bathrooms should be used.

---

1. Retirez la portion de la pellicule protectrice autour du trou du drain et sur la bride de carrelage, puis installez le corps du drain **(No 3)** sur la base. Si un scellant supplémentaire est nécessaire, il faut utiliser du calfeutrage latex/ acrylique pour salles de bains.

FIG.1A

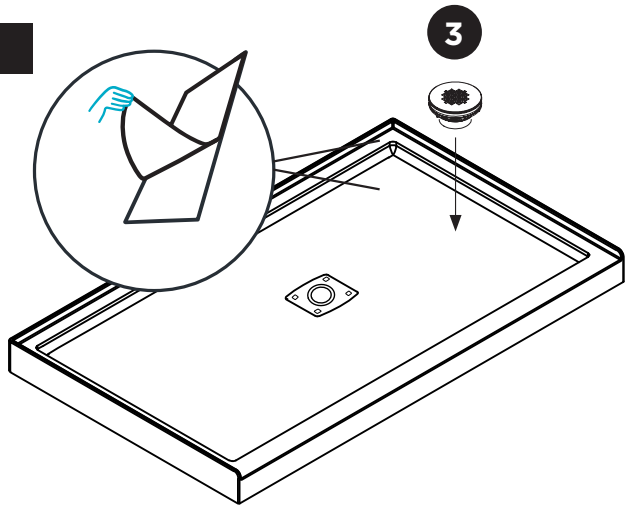

2. Cut the floor to accommodate the plumbing. The 2 in. drain pipe should exceed by ½ in. the floor line. **(Fig.2A)** Proceed with a dry test of the shower base by placing it into the alcove and over the drain pipe. Make sure that everything is perfectly aligned and leveled. The use of wood wedges (shims) may be necessary to properly level the base. **(Fig.2B)**

---

2. Coupez le plancher pour accueillir la plomberie. Le tuyau d'évacuation de 2 po doit dépasser de ½ po la ligne du plancher. **(Fig.2A)** Procédez à un test d'installation à sec de la base en la plaçant dans l'alcove et sur le tuyau d'évacuation. Assurez-vous que tout est parfaitement aligné et de niveau. L'utilisation de cales en bois (shims) peut être nécessaire pour niveler correctement la base. **(Fig.2B)**

FIG.2A

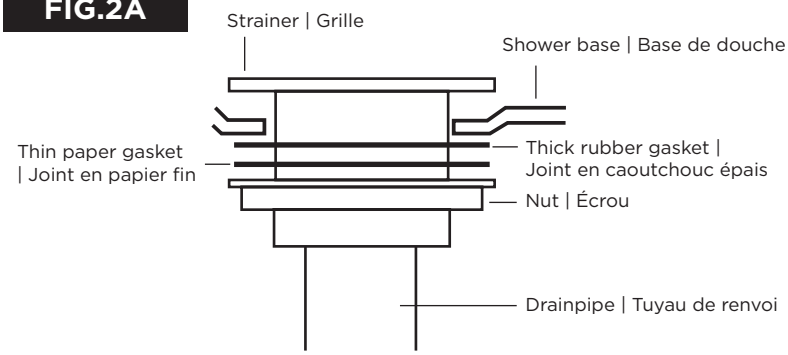

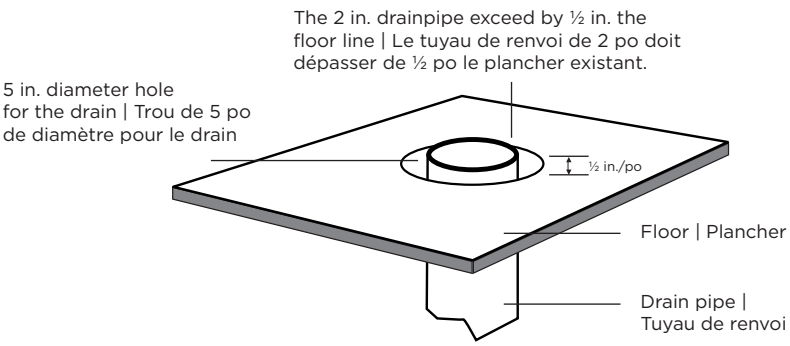

FIG.2B

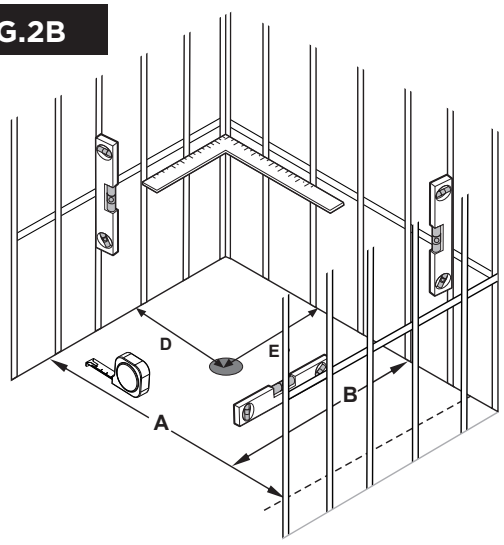

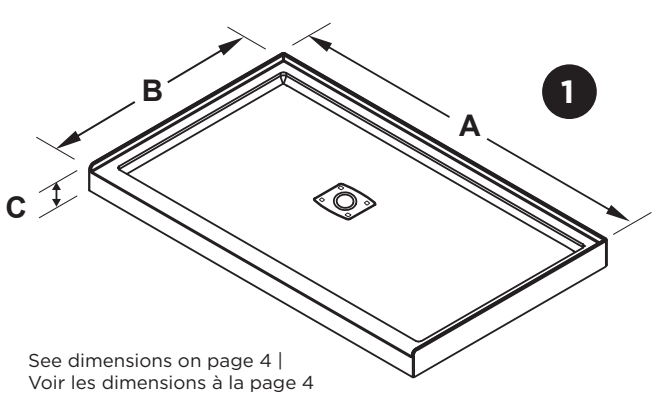

See dimensions on page 4 | Voir les dimensions à la page 4

IMPORTANT

You must perform a water draining test before permanently fixing the shower base in place. To do so, pour water in the shower base to ensure proper drainage. If some water remains, verify if your shower base is properly leveled. You may require wood wedges (shims). Redo water test until satisfied.

Vous devez effectuer un test d'évacuation d'eau avant de fixer la base de façon définitive. Pour ce faire, veuillez verser de l'eau dans la base de douche afin de vous assurer que l'écoulement se fait bien. S'il reste un fond d'eau, vérifiez si votre base est bien de niveau. L'utilisation de cales d'ajustement (shims) peut s'avérer nécessaire. Répétez le même test jusqu'à satisfaction.

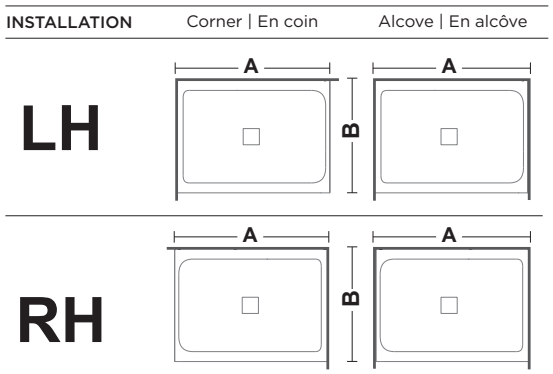

3. Draw a guide line at the top of the tiling flange to mark your position. Remove the base from the alcove. **(Fig.3A)**

3. Tracez une ligne guide en haut de la bride de carrelage pour marquer votre emplacement. Retirez la base de l'alcove. **(Fig.3A)**

FIG.3A

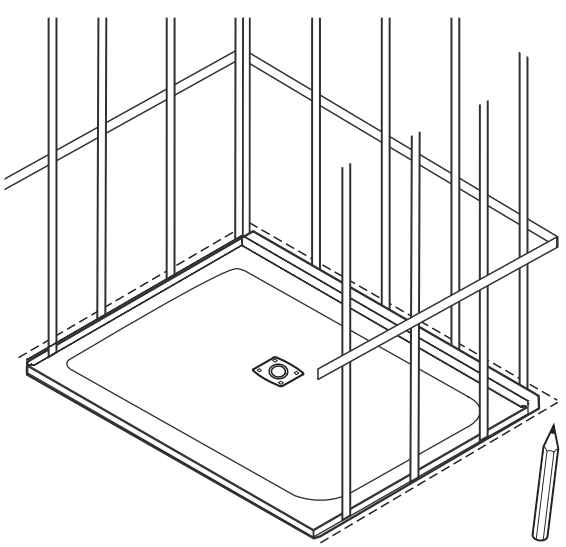

For alcove installation
Pour une installation en alcôve

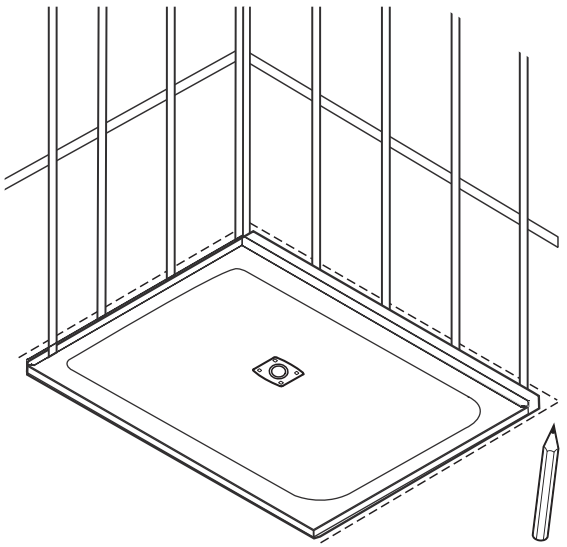

For Corner installation
Pour une installation en coin

4. Place a 2 mm polyethylene sheet on the floor. Spread a ½ inch layer of light mortar evenly over the base area. Align the drainage pipe and the base drain. Set the base in place by applying pressure. Ensure that the base is level, if not, press at the necessary spots to level it.

---

4. Posez une feuille de polyéthylène de 2 mm au sol. Étalez uniformément une couche de mortier léger de ½ po sur la zone d'installation de la base. Alignez le tuyau de drainage et le drain de la base. Mettez la base en place en appliquant une pression. Assurez-vous que la base est de niveau, si elle ne l'est pas, pressez aux endroits nécessaires pour la remettre de niveau.

FIG.4A

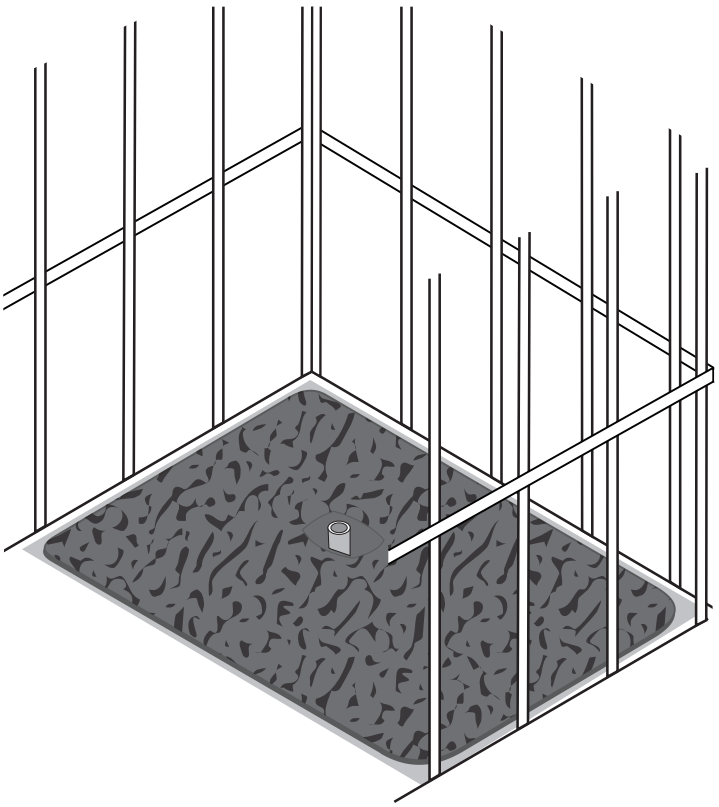

½ in. thick light mortar layer
Couche de mortier léger de ½ po

5. Connect the drain, block it and fill the base with a small amount of water. Check for any leakage around the drain (some bubbles may appear) and all other areas (below the base for example). Then, unblock the drain and make sure that the drainage is efficient. There should not be any puddle of water accumulation in the base.

---

5. Connectez le drain, bloquez-le et remplissez la base avec une petite quantité d'eau afin de tester le drainage. Vérifiez qu'il n'y ait pas de fuite autour du drain (des bulles pourraient apparaître) ou à tout autre endroit (par exemple en-dessous de la base). Débloquez ensuite le drain et vérifiez que l'écoulement de l'eau se fait correctement. Il ne doit pas y avoir d'accumulation d'eau dans la base.

6. Drill and screw the tiling flanges onto the studs using no. 6 X 1 ⅜ in. screws (preferably stainless-steel screws). **(Fig.6A)**

---

6. Percez et vissez les brides de carrelage sur les montants à l'aide de vis no 6 x 1 ⅜ po (vis inoxydable de préférence). **(Fig.6A)**

7. Install the shower walls or wall covering refering to the **Fig.7A**, to ensure a watertight finish.

---

7. Effectuez l'installation de vos murs de douche ou recouvrement mural en suivant les indications de la **Fig.7A** afin d'assurer une installaion étanche.

8. Install the cover grid **(No. 2)** on top of the drain.

---

8. Installez le couvercle inoxydable **(No 2)** par-dessus le drain.

FIG.6A

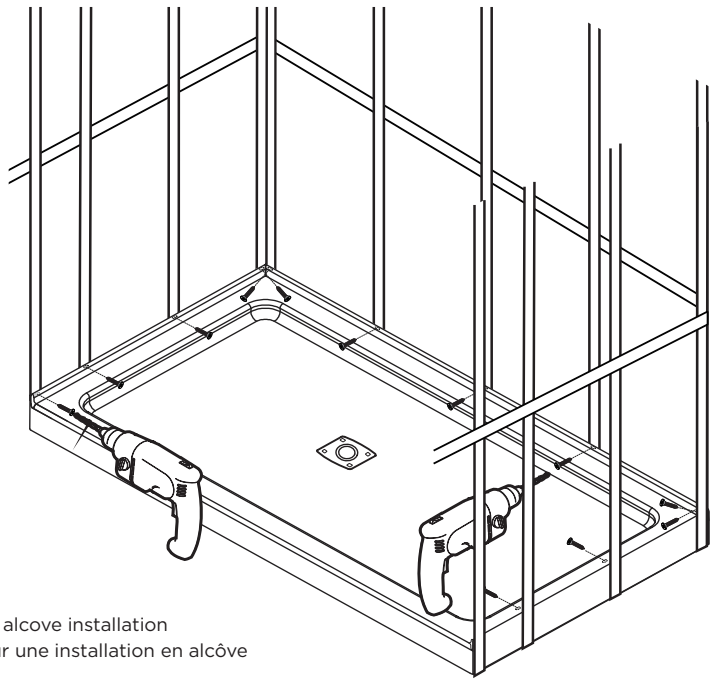

For alcove installation
Pour une installation en alcôve

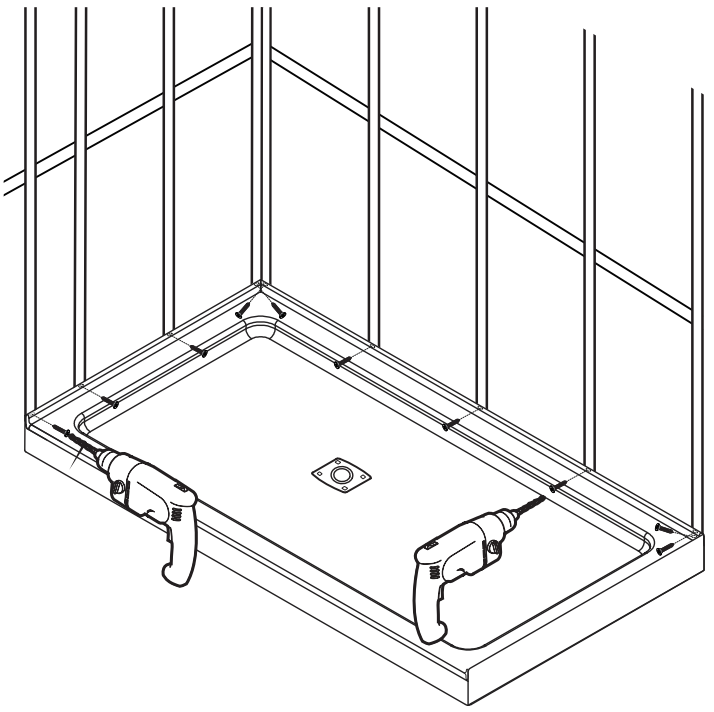

For Corner installation left or right
Pour une installation en coin gauche ou droite

FIG.7A

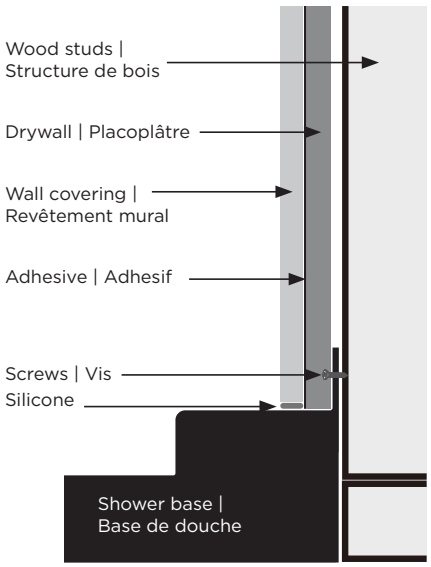

CARE AND CLEANING | ENTRETIEN ET NETTOYAGE

Clean with mild soap (dishwashing liquid). **DO NOT use any abrasive or corrosive cleaning products.** Using these products can damage the components and void the warranty. The use of scrapers, brushes or any other object that can damage the surface of the product is to be avoided. Regularly applying a coat of quality wax will help maintain the finish and facilitate maintenance.

Nettoyez les murs avec un savon doux (savon à vaisselle). **N'employez PAS de produits de nettoyage abrasifs ou corrosifs.** L'usage de ces produits pourrait endommager les composantes et annulerait la garantie. L'utilisation de grattoir, de brosse ou de tout autre objet pouvant endommager la surface du produit est à proscrire. L'application régulière d'une cire pour auto de qualité contribuera à maintenir le lustre du produit et en facilitera l'entretien.

WARRANTY | GARANTIE

The Technoform products are guaranteed against any manufacturing defect from the date of purchase indicated on the consumer sales receipt. We offer a limited warranty of ten (10) years on our shower bases. This warranty is limited to the original owner and is not transferable to another consumer. The warranty is applicable for the product only and does not cover labour charges, travel expenses, the cost of installation or removal, as well as carrier fees. At its discretion, the manufacturer will, at its own expense, replace or repair any defective product during the warranty period if the installation is compliant (does not include the aforementioned costs). The warranty does not apply to stains caused by ferrous or hard water. This warranty does not cover damage caused by abuse, neglect, misuse, breakage resulting from shocks, improper handling, modifications made to the product, usage of abrasive or chemical products. If that was the case, the guarantee would be revoked without further recourse. **This warranty is valid only if the installation instructions have been followed and that the installation is compliant with the instruction manual.** This warranty is limited to the choice of the manufacturer regarding the replacement or repair. No compensation may be claimed as a result of an accident during installation or during the use of the product.

In accordance with the Consumer Protection Act, Technoform industries guarantees the availability of replacement parts or repair services in the event of a defect in the product delivered to the consumer, as well as the information necessary for the maintenance of the products during the period of the legal warranty and to the extent provided by law. Any restriction or exception to this availability will be clearly disclosed to the consumer before the sale.

Les produits Technoform sont garantis contre tout défaut de fabrication à partir de la date d'achat indiquée sur le coupon de caisse du consommateur. Nous offrons une garantie limitée de dix (10) ans sur les bases de douche. Cette garantie s'adresse au propriétaire original et n'est donc pas transférable à un autre consommateur. Elle porte sur le produit, mais n'inclut pas la main d'œuvre et ne comprend pas les frais de déplacement, les frais d'installation ou de désinstallation, ni les frais de transport. À sa discrétion, le manufacturier assurera à ses frais le remplacement ou la réparation de tout produit défectueux durant la période de garantie si l'installation est conforme (n'inclut pas les frais mentionnés ci-dessus). La garantie ne s'applique pas aux tâches causées par une eau ferreuse ou dure. Cette garantie ne couvre pas les dommages causés par un usage abusif, la négligence, le mauvais usage, les bris résultant de chocs, de mauvaises manutentions, de modifications du produit, de l'utilisation de produits chimiques ou abrasifs. Si tel était le cas, cette garantie serait révoquée sans aucun autre recours. **Cette garantie n'est valide que si les instructions d'installation ont été suivies et que l'installation est conforme au manuel d'installation.** Cette garantie se limite au choix du manufacturier concernant le remplacement ou la réparation. Aucune indemnité ne pourra etre reclamée à la suite d'un accident survenu lors de l'installation ou lors de l'usage du produit.

Conformément à la loi sur la protection du consommateur, Technoform industries garantit la disponibilité des pièces de rechange ou de réparation en cas de défaut dans le produit livré au consommateur ainsi que les renseignements nécessaires à l'entretien des produits pendant la durée de la garantie légale et dans la mesure prévue par la loi. Toute restriction ou exception à cette disponibilité sera clairement indiquée au consommateur avant la vente.

TECHNOFORM INDUSTRIES LTD.

10, rue Roger-Dorais, Saint-Rémi (Québec) J0L 2L0

Tel.: 450-699-2424 | Toll free: 1-877-377-4494 | Fax: 450-699-8484

info@technoform.ca

technoform.ca